NO

tedee

INSTALLASJONSVEILEDNING OG BRUKERVEILEDNING

tedee bridge TBV1.0

Les installasjonsveiledningen og brukerveiledningen
og lær hvordan du bruker enheten på en trygg og riktig måte.

innholdsfortegnelse

- **innholdsfortegnelse** ..... **Side 2**
- **rask start med tedee bridge** ..... **Side 3**
- **sikkerhetsinformasjon** ..... **Side 4**
  - retningslinjer for sikkerhet / advarsler ..... Side 4
  - retningslinjer for lading og vedlikehold/advarsler ..... Side 5
- **sett med elementer - hva er i esken?** ..... **Side 6**
  - avstand / rekkevidde krav ..... Side 6
- **aktiveringskode** ..... **Side 7**
- **oppsett - 3 enkle steg** ..... **Side 8**
  - steg 1: last ned tedee-appen, opprett ny konto og logg inn ..... Side 8
  - steg 2: Slå på din tedee bridge ..... Side 9
  - steg 3: bruk tedee-appen for å aktivere din tedee bringe ..... Side 12
  - tilbakestilling av fabrikken ..... Side 13
- **teknisk informasjon** ..... **Side 13**
  - tekniske spesifi asjoner ..... Side 13
  - radiofrekvens ..... Side 14
  - USB-lader ..... Side 15
  - strømforsyning ..... Side 15
  - programvare ..... Side 16
  - LED-signaler ..... Side 17
- **informasjon om samsvar og garanti** ..... **Side 18**
  - juridiske / miljømessige merknader ..... Side 18
  - garanti ..... Side 19
  - teknisk støtte ..... Side 19
- **aktiveringskoden din (AK)** ..... **Side 20**

rask start med tedee bridge

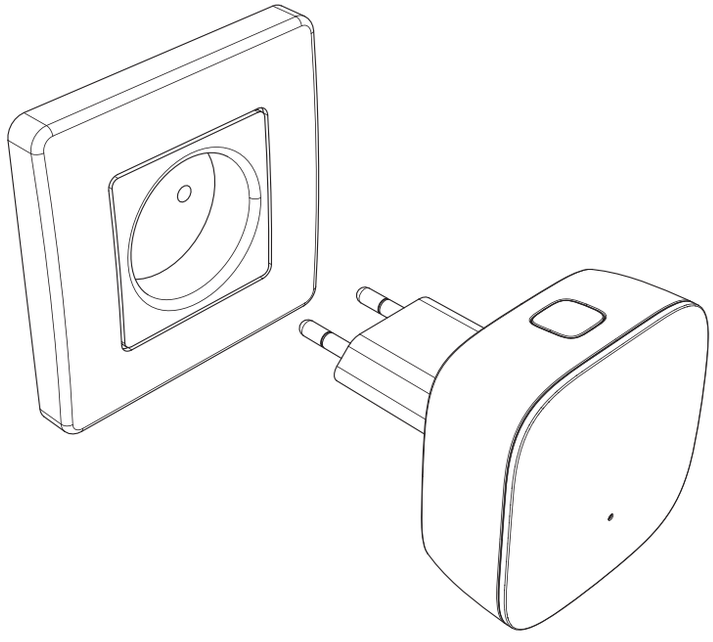

Tedee bridge er en trådløs ruter som fungerer som et knutepunkt, som kobler smarttelefonen din med tedee lock og andre tedee-smartenheter.

Dette heftet gir deg en oversikt over de grunnleggende funksjonene til tedee bridge og vil hjelpe deg å gå gjennom oppsettet i tre enkle steg.

tedee bridge oppsett - gå til side 8

3 enkle steg

FÅ
tedee-appen

POWER
opp din bridge

AKTIVER
den

sikkerhetsinformasjon

ADVARSEL: Les alle sikkerhetsretningslinjer og advarsler. En unnlatelse av å følge opp retningslinjene og advarslene kan føre til elektrisk støt, brann og / eller alvorlig personskade.

sikkerhetsretningslinjer / advarsler

Hva du ikke gjør

- Ikke åpne, modifiser eller demonter enh ten.
- Ikke betjen selv deler av enheten.
- Ikke senk enheten i væske eller utsett den for fuktighet.
- Ikke bruk enheten i nærheten av ekstrem varmekilde eller åpen ild.
- Ikke bruk enheten i omgivelser med høy luftfuktighet eller støvnivå, så vel som forurensnings-grad 2.
- Ikke plasser ledende gjenstander i åpninger eller hull i enheten.
- Enheten skal ikke brukes av barn uten tilsyn av voksne.

Hva du gjør

- Hvis reparasjon er nødvendig, vennligst kontakt teknisk support.
- Bruk bare strømforsyningsenheter levert eller anbefalt av tedee.
- Les installasjonsveiledningen og lær hvordan du begynner å jobbe med enheten. Hvordan legge det til tedee-appen din og hvordan du parer den med andre tedee-enheter. Du kan også følge lenken: www.tedee.com/installation-guide

Annen informasjon

- Denne enheten er sikker å bruke under normal og rimelig forutsigbar misbruk av atferdskodekser. Hvis du merker tegn til feil eller maskinvarefeil, kontakt tedee teknisk support for hjelp. I et slikt tilfelle bør denne enheten returneres til tedee for nødvendige reparasjoner under garantibetingel-sene. Eventuelle endringer eller modifi asjoner på maskinvaren eller programvaren som ikke er godkjent, anbefalt eller levert av tedee, kan ugyldiggjøre garantien.

retningslinjer / advarsler om lading og vedlikehold

Lading og vedlikehold

- Ennligst les alle forholdsregler før bruk.
- Ikke plasser ledende gjenstander i åpninger eller hull i enheten - det kan føre til kortslutning.
- Lad enheten bare med det medfølgende godkjente tilbehøret som er beregnet på dette produktet.
- Koble fra produktet før rengjøring. Tørk av det bare med en tørr klut.
- Ikke bruk ladere med en utgangsspenning større enn 5V og 2A.
- Når du kobler fra strømledningen eller annet tilbehør, tar du tak i og trekker ut støpselet, ikke selve ledningen. Bruk aldri en lader som er skadet.
- Ikke prøv å demontere laderen eller ledningen, da det kan utsette deg for elektrisk støt.

Annen informasjon

- Kast enhetene i samsvar med lokale forskrifter. Resirkuler om mulig.
- Ikke kast enheten som husholdningsavfall og ikke brenn den.
- Verken Tedee Sp. z o.o., eller våre forhandlere er ansvarlige for manglende overholdelse av advarslene og sikkerhetsretningslinjene ovenfor. Ved å kjøpe denne enheten, anerkjenner kjøperen alle risikoer forbundet med bruk av tedee-utstyr. Hvis du ikke godtar disse vilkårene, skal du returnere enheten til produsenten eller distributøren før bruk.

ADVARSEL: Hvis dekselet eller en annen strømførende del av enheten er skadet, må du umiddelbart slå av alle sikringer (uttakskretser) i hele huset, koble enheten fra stikkontakten med et isolert verktøy, koble til sikringene igjen og kontakte Tedee for å få ytterligere hjelp.

sett med elementer - hva er i esken?

tedee bridge

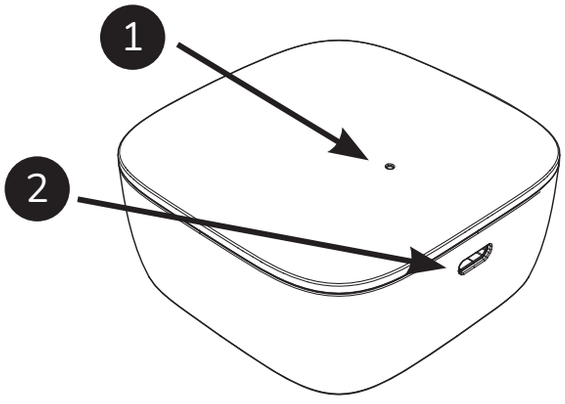

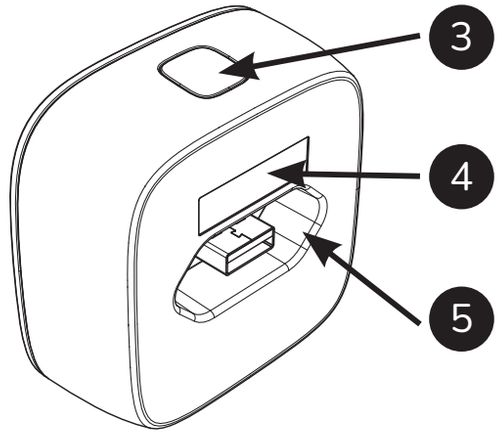

USB-lader

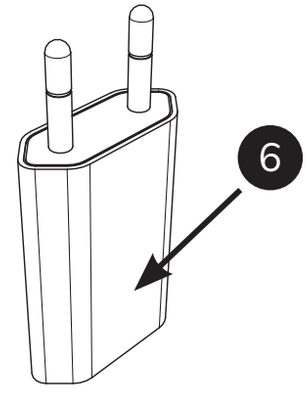

1. LED
2. Micro USB-port

3. Knappen
4. Aktiveringskode (QR)

5. USB-port
6. USB-lader

avstand / rekkevidde krav

Anbefalt avstand mellom tedee bridge, tedee lock og et lokalt Wi-Fi nettverk

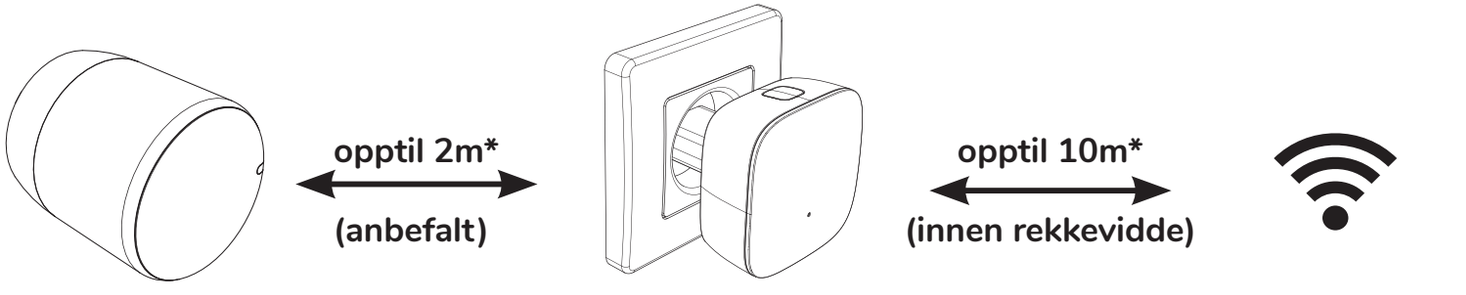

tedee lock **tedee bridge** **lokal Wi-Fi router**

*Fysiske hindringer som vegger, dører og møbler kan svekke radiosignalet og påvirke noen av funksjonene til tedee-enhetene.

aktiviseringskode

Plassering av en unik aktiveringskode (AK) for din tedee bridge.

Aktiveringskode (AK) til din tedee-bridge skrives ut på:

- siste side i denne installasjonsveiledningen (1)
- baksiden av enheten (2)

Mens du legger til enheten din i tedee-appen, kan du enten:

- skann QR-koden
- skriv inn AK manuelt (14 tegn)

Nyttig tips

Før du kobler tedee bridge til et strømuttak, må du ta et bilde av aktiveringskoden og beholde den.

SISTE SIDE
I DENNE GUIDEN

1

AKTIVISERINGSKODE

BAKSIDEN AV
TEDEE BRIDGE

2

oppsett - 3 enkle steg

steg 1: last ned tedee-appen, opprett ny konto og logg inn

(hopp over dette trinnet hvis du allerede har en konto)

1 Last ned søknad.

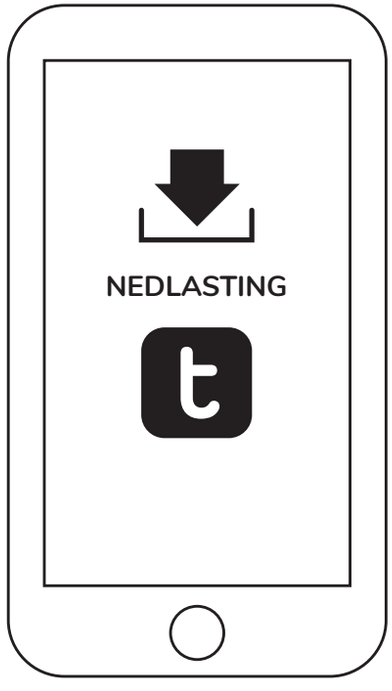

	Android	iOS
Versjon	6.0 eller nyere	11.2 eller nyere
Tilkobling	Internett og Bluetooth® 4.0 eller nyere	Internett og Bluetooth® 4.0 eller nyere

2 Opprett en konto og logg inn.

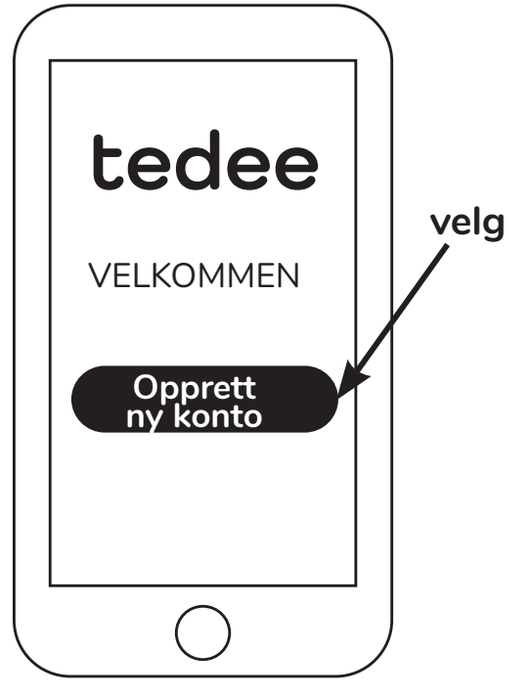

Registreringssiden åpnes

ANDROID APP ON Google Play

Available on the App Store

steg 2 (alternativ A): slå på tedee bridge USB-port + USB-lader

1

Koble USB-lader til tedee bridge.

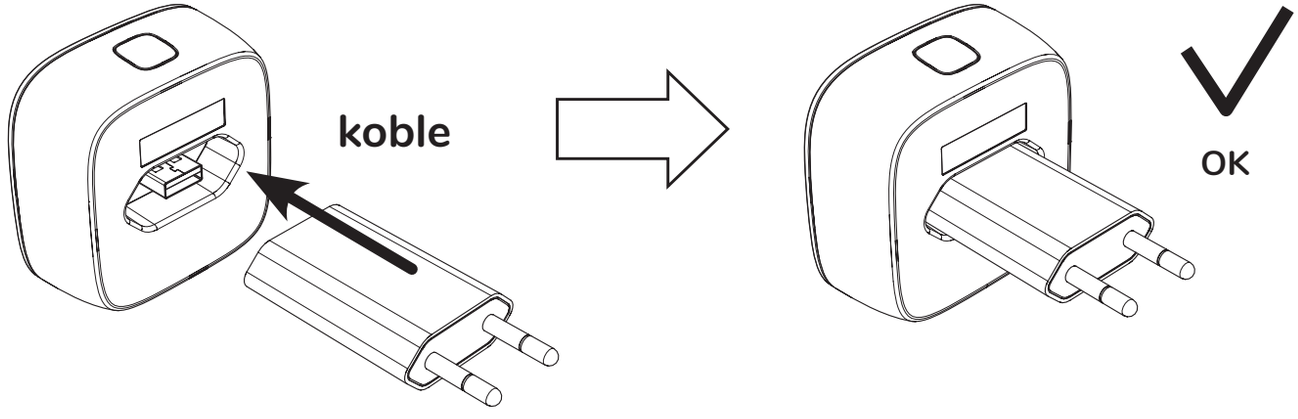

2

Koble tedee bridge til et strømuttak.

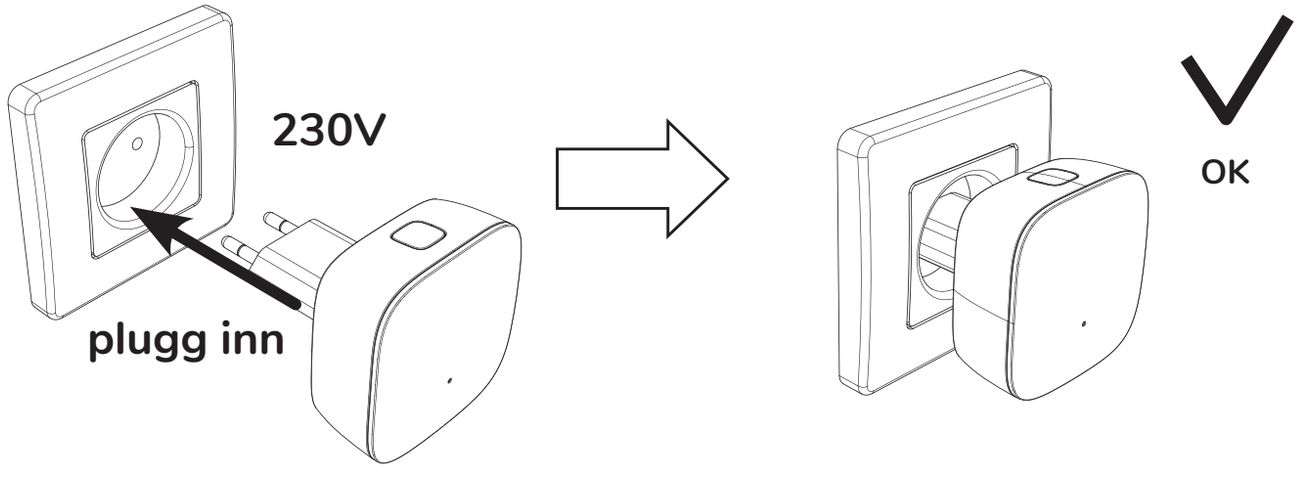

steg 2 (alternativ B): Slå på tedee bridge micro USB-port + kabel

1

Koble til Mikro USB-kabel med tedee bridge.

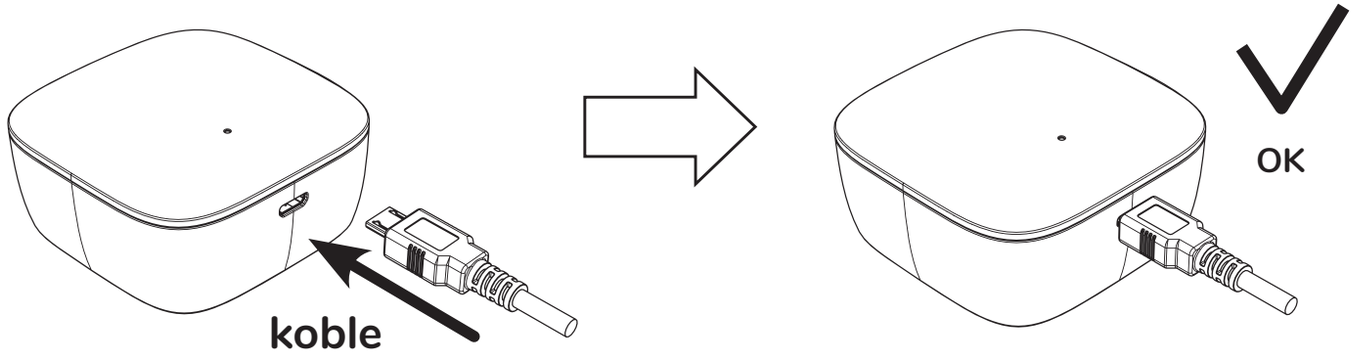

2

Koble til Mikro USB-kabelen med en strømforsyning.

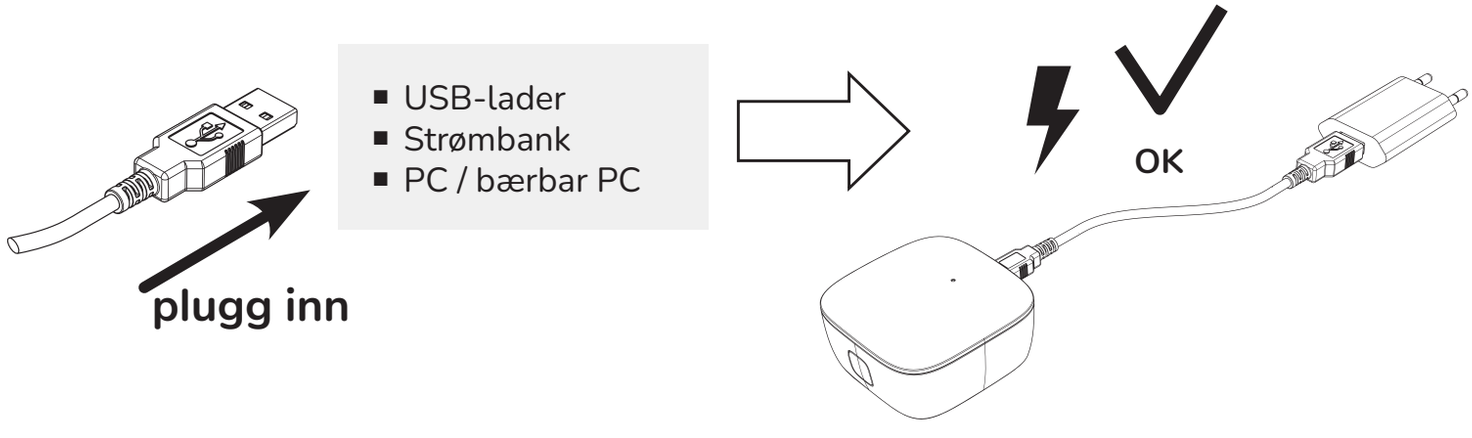

- USB-lader
- Strømbank
- PC / bærbar PC

steg 2 (alternativ A og B): slutkontroll

1

Kontroller lyssignal (LED).

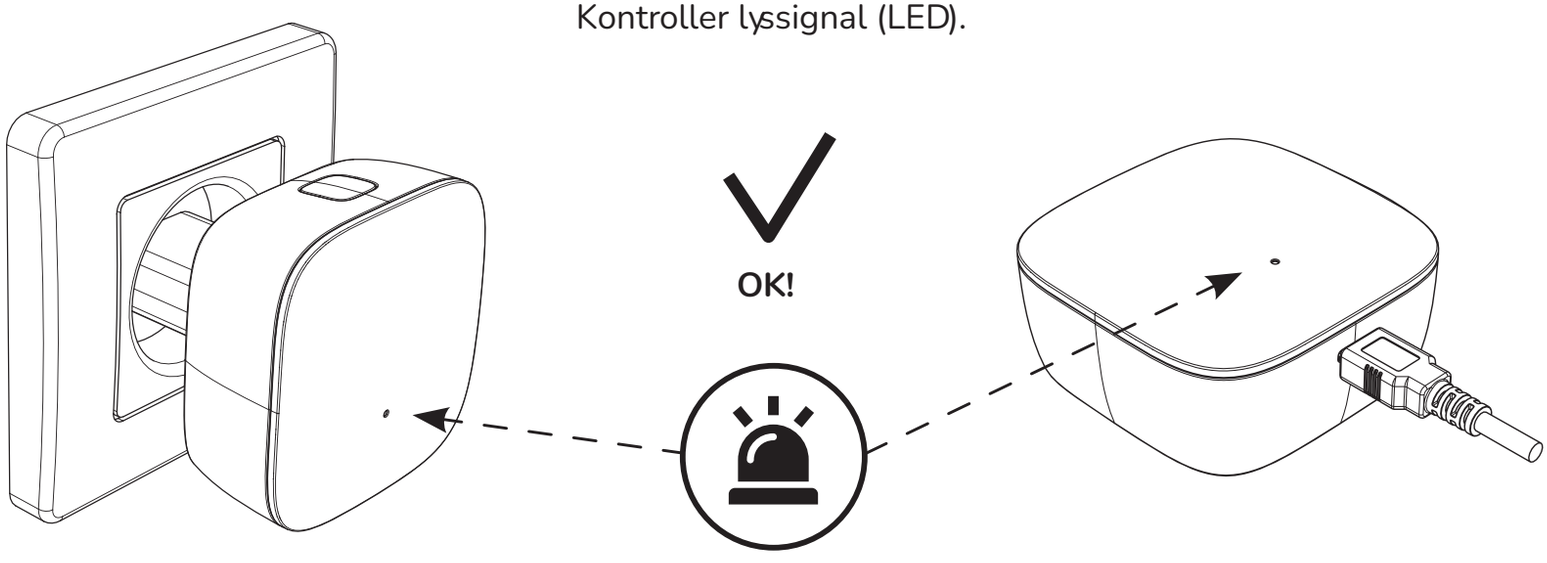

RØD - BLÅ - GRØNN - HVIT

Merk: Når du ser RØD-BLÅ-GRØNN-HVIT sekvensielt lyssignal er tedee bridge klar til å bli aktivert i tedee-appen.

steg 3: bruk tedee-appen for å aktivere din tedee bridge

1 Aktiver Internett-tilkobling, Bluetooth® og plassering på smarttelefonen din.

INTERNETT -TILKOBLING

Bluetooth® -TILKOBLING

PLASSERING

2 Logg inn på tedee-appen og velg alternativet 'Legg til ny enhet' fra menyen.

3 Velg 'Legg til enhet' i Bridge-delen.

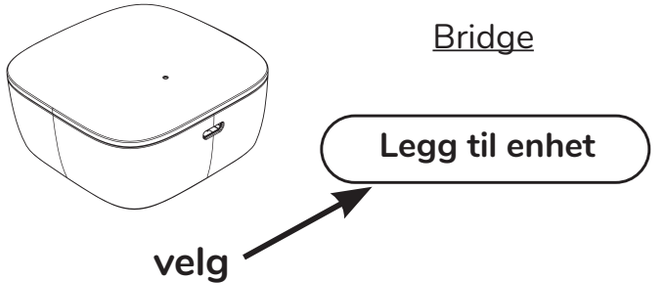

4 Oppgi aktiveringskode for din tedee bridge.

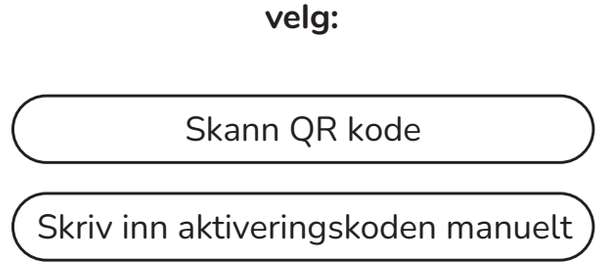

Merk: Følg instruksjonene i applikasjonen etter å ha skannet QR-koden eller skrevet inn AK.

tilbakestilling av fabrikken

- koble tedee bridge fra strømforsyningen, vent i 10 sekunder og koble den til igjen
- vent til RØD - BLÅ - GRØNN - HVIT sekvens av LED-lys blinker
- nå har du 10 sekunder å fullføre tilbakestillingsprosedyren.
- trykk og hold inne knappen til LED-lampen lyser rødt
- når du slipper knappen, vil LED-lampen blinke 3 ganger (rød) og slukke
- tedee bridge vil starte på nytt (det kan ta opptil ett minutt)

teknisk informasjon

tekniske spesifikasjoner

tedee bridge

Modell	TBV1.0	Strømforsyning	5V ⎓ 300mA, 1,5W
Vekt	ca. 51.6g	Wi-Fi® -kommunikasjon	2,4GHz og 5,0GHz
Dimensjoner	63.5 x 63.5 x 28 mm	Bluetooth® kommunikasjon	BLE 5.0 2,4GHz
Driftstempe-ratur	10-40°C (kun innendørs)	Sikkerhet	TLS 1.3
Driftsfuktighet	maksimalt 65%	Kan sammenko-bles med	tedee lock
Opprinnelse	Polen, UE	Anbefalt oppsett	maks 2 meter fra tedee lock maks 10 meter fra lokal router
Produksjons-batchnummer	Tilleggsinformasjon: Produksjonsbatchnummeret til enheten din er de første åtte tegnene i "Enhets serienummer (S/N)" som er synlig på etiketten på pakken og på etiketten på selve enheten. For eksempel, produksjonsbatchnummeret til enheten med "Enhets serienummer (S/N)" 10101010-000001 er 10101010.		

Merking av fargevarianter	Produktets fargevariant er merket med en bokstav på slutten av modellnavnet, på etiketten og på produktets typeskilt. For eksempel er en enhet med modell TLV1.0 i fargevariant A merket som "TLV1.0A".

radiofrekvens

Tedee bridge er utstyrt med to radiogrensesnitt: Bluetooth® BLE 5.0 2,4 GHz og Wi-Fi® 2,4GHz og 5,0GHz.

radiofrekvensområder

Grensesnitt:	Frekvensområde:	Gäller Gjelder modeller:
Bluetooth® BLE 5.0 2,4 GHz	fra 2.4GHz til 2.483GHz	TBV1.0
Wi-Fi® 2,4GHz	fra 2.4GHz til 2.5GHz maksimal utgangseffekt: 18 dBm	TBV1.0
Wi-Fi® 5,0GHz	fra 5,150 til 5,350GHz fra 5,470GHz til 5,725GHz maksimal utgangseffekt: 16 dBm	TBV1.0

Ytterligere informasjon:	Symbol på pakken:
Det lave frekvensområdet 5.15-5.35GHz er kun til innendørs bruk.	

AT	BE	BG	CH	CY	CZ	DE
DK	EE	EL	ES	FI	FR	HR
HU	IE	IS	IT	LI	LT	LU
LV	MT	NL	NO	PL	PT	RO
SE	SI	SK	TR	UK		

USB-lader

Vekt	ca. 20.5 g
Dimensjoner	35 x 66.5 x 14 mm
Symbol for beskyttelses-klasse	II

Strømforsyning	**Inngang:** 100-240V AC 50/60Hz **Utgang:** 5V DC, 1000mA
Symbol på pakken	

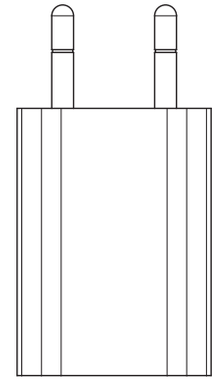

Strømforsyning

For å bruke tedee bridge, må den til enhver tid være koblet til en strømkilde.

Tedee bridge kan drives på to måter:

- med USB-lader - koblet direkte til et 100-240V strømuttak
- med Micro USB-kabel - koblet til en strømforsyning

Tedee tar ikke ansvar for andre USB-ladere enn levert eller anbefalt av tedee.

programvare

Den gjeldende programvareversjonen er synlig i tedee-applikasjonen: enhet / innstillinger / generelt / programvareversjon.

Programvaren for Tedee bridge kan oppdateres på to måter: automatisk eller manuelt

Tedee bridge ser automatisk etter de nyeste programvareoppdateringene når et Wi-Fi®-nettverk er koblet til Internett. I tilfelle nettverksfeil eller kommunikasjonsfeil, kan du oppdatere programvaren direkte ved hjelp av tedee-appen (Internett- og Bluetooth®-tilkoblinger er påkrevd).

Du kan også sjekke de siste tilgjengelige programvareoppdateringene direkte i tedee-appen: enhet / innstillinger / generelt / programvareversjon.

Vennligst rapporter om eventuelle problemer med applikasjonen som kan oppstå under bruk (for eksempel påloggingsfeil eller applikasjonsheng) til Tedees tekniske support via e-post på support@tedee.com, på www.tedee.com/support eller på telefon på (+48) 884 088 011. Mandag til fredag i åpningstid fra 8:00 til 16:00 (CET).

tedee

LED-signaler

Betydning (handling)	LED (farge)	Signal (type)	Ytterligere informasjon
Initialisering	Grønn	Blinker (raskt)	LED blinker når enheten slås på. Dette bekrefter initialiseringsprosessen og slutten av system-kontrollen.
Klar	Rød Blå - Grønn - Hvit	Blinkende (sekvensiell)	LED blinker etter vellykket initialisering av enheten. Det bekrefter at tedee bridge er klar til bruk.
Tilbakestilling av fabrikken	Rød	Avtagende lys	LED-lampen blinker med tre raske røde blink når knappen slippes. Dette bekrefter at fabrikkinnstillingene er gjenopprettet.
Feil	Rød	Blinker (raskt / sakte)	Kontakt teknisk supportteam.

informasjon om samsvar og garanti

juridiske / miljømessige merknader

EU-samsvarserklæring
Tedee Sp. z o.o. erklærer herved at Tedee Bridge TLV1.0 radioenheten er i samsvar med direktiv 2014/53/EU. Den fulle teksten til EUs samsvarserklæring er tilgjengelig på følgende internettadresse: www.tedee.com/compliance

WEEE / RoHS
For å forhindre potensiell negativ innvirkning på miljøet, se lokale lover og forskrifter for riktig avhending av elektroniske enheter og batterier i ditt land. **Bortskaffelse av batterier -** hvis tedee-enheten inneholder batterier, må du ikke kaste dem med vanlig husholdningsavfall. Gi dem til riktig resirkulerings- eller innsamlingssted. Batterier som brukes i tedee-enheter inneholder ikke kvikksølv, kadmium eller bly over referansenivåene i EF-direktivet 2006/66. **Deponering av elektronikk -** ikke kast din tedee enhet med vanlig husholdningsavfall. Overlever den til riktig gjenvinnings- eller innsamlingssted.

Bluetooth®
Bluetooth®- ordmerket og logoer er registrerte varemerker som eies av Bluetooth SIG, Inc. og enhver bruk av slike merker av Tedee Sp. z o.o. er under lisens. Andre varemerker og handelsnavn er de som tilhører deres respektive eiere.

Wi-Fi CERTIFIED™
Wi-Fi CERTIFIED™ - logoen er et sertifiseringsmer e tilhørende Wi-Fi Alliance®.

Google, Android og Google Play er varemerker som eies av Google LLC.

Apple og App Store er varemerker som eies av Apple Inc. IOS er et varemerke eller registrert varemerke for Cisco i USA og andre land og brukes under lisens.

garanti

Tedee begrenset maskinvaregaranti - Tedee Sp. z o.o. garanterer at tedee-enheter er fri for maskinvarefeil i materialer og utførelse i minst 2 år fra datoen for det første detaljhandelskjøpet. Tedee Sp. z o.o. tar ikke ansvar for misbruk av enheter (inkludert metoder for lading annet enn beskrevet i dette heftet), spesielt hvis noen endringer eller modifi asjoner av maskinvaren eller programvaren på enheten som ikke er godkjent, anbefalt eller levert av tedee, har blitt utført av brukeren. Full garantiinformasjon er tilgjengelig på følgende lenke: www.tedee.com/warranty

teknisk støtte

For teknisk støtte, kontakt vårt supportteam

support@tedee.com

www.tedee.com/support

(+48) 884088011
Man - Fre
08.00 - 16.00 (CET)

tedee

Tedee Sp. z o.o. | Bohdanowicza 21/57, 02-127 Warszawa, POLEN
www.tedee.com | support@tedee.com

aktiveringskoden din (AK)

Merk: aktiveringskoden er mellom store og små bokstaver. Vær oppmerksom på store / små bokstaver når du skriver det inn.