DK

tedee

INSTALLATION OG BRUGSANVISNING

modulær cylinder indsats GERDA SLR

TYPE C (medbringer, 30-61mm / 37-68mm)

og TYPE D (tandhjul, 30-61mm / 37-68mm)

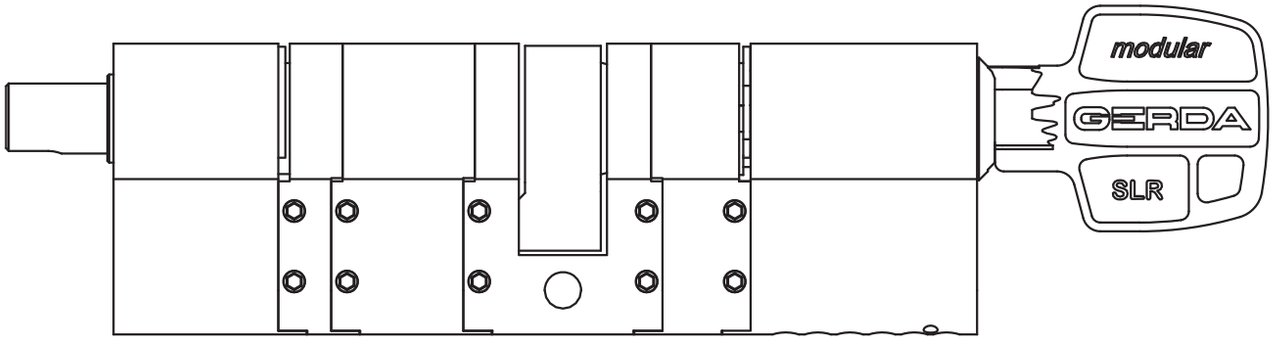

Læs venligst denne installationsanvisning
for at montere, samle og installere indsatsen på en korrekt og sikkert måde.

indholdsfortegnelse

- **indholdsfortegnelse** ..... **Side 2**
- **hurtig start med GERDA indsats** ..... **Side 3**
- **hvad finder du i pakken? - liste over elementer** ..... **Side 4**
- **nødvendige elementer til samling** ..... **Side 6**
- **kodekort** ..... **Side 7**
- **samling - 3 nemme trin** ..... **Side 8**
  - trin 1: KLARGØRING af døren og MÅLING af den gamle cylinder indsats ..... Side 8
  - trin 2: SAMLING af indsatsen ..... Side 15
  - trin 3: INSTALLATION af en ny cylinder ..... Side 19
- **kontrol** ..... **Side 21**
- **yderligere og tekniske oplysninger** ..... **Side 23**
  - tekniske oplysninger ..... Side 23
  - tekniske oplysninger ..... Side 24

hurtig start med GERDA indsats

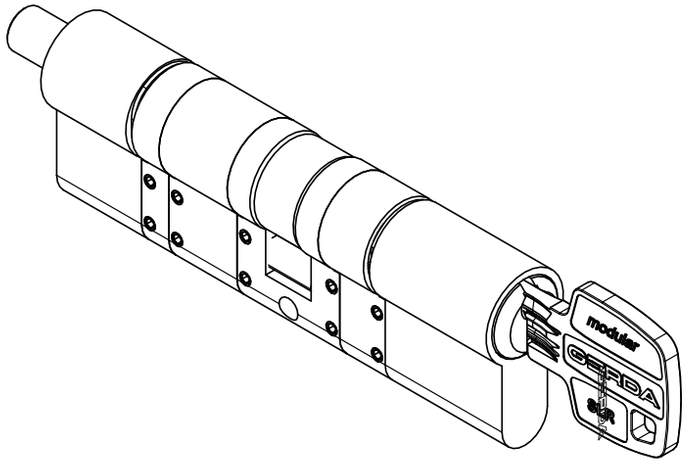

GERDA SLR modulcylinder kan installeres i alle døre udstyret med en lås, der fungerer sammen med europrofiltype indsatser.

Indsatsen er inkluderet i sættet. Med den kan du nemt og hurtigt installere tedee-låsen i din dør. Indsatsen fungerer med en traditionel nøgle, som du når som helst kan bruge til at åbne døren udefra.

Denne brugsanvisning beskriver de grundlæggende funktioner af GERDA indsatsen og gør det muligt at samle og installere den i tre enkle trin.

samling af GERDA-indsats - gå til side 8

i 3 nemme trin

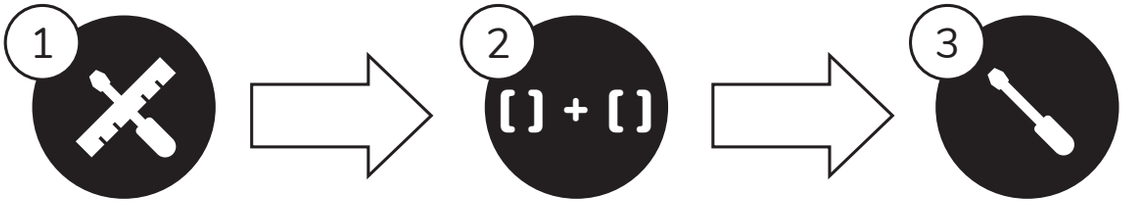

FORBEREDELSE af døren og MÅLING af indsatsen

SAMLING af ny intsats

INSTALLATION af ny indsats

Hvad finder du i pakken? - liste over elementer

GERDA SLR profilindsats

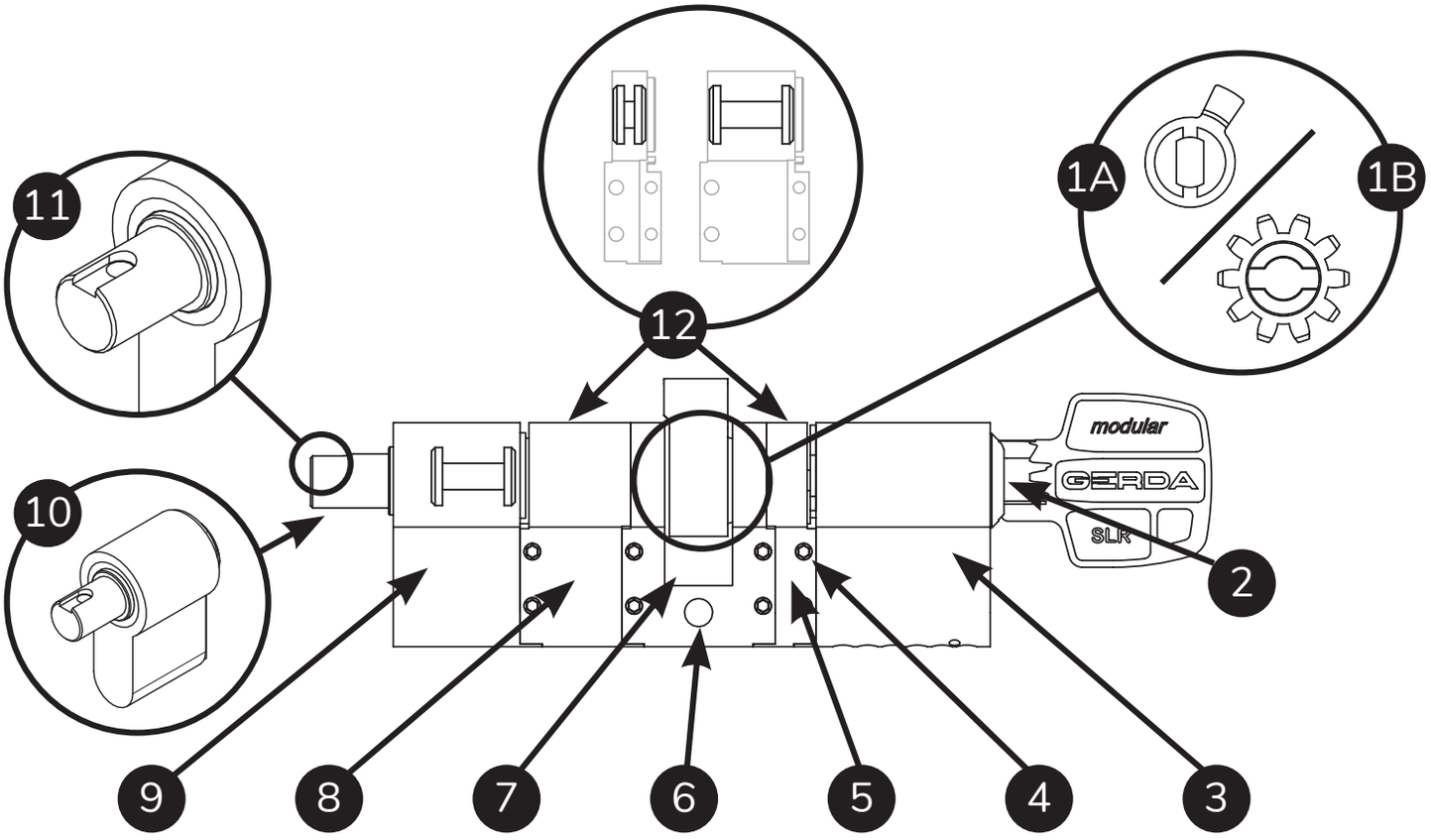

1A. Medbringer
1B. Tandhjul
2. Nøglehul
3. Nøglesidemodul
4. Spændeskruer (x16)
5. Afstandsstyk [6mm]
6. Monteringsboltstik
7. Medbringer/Tandhjul modul
8. Afstandsstyk [15mm]
9. Spindel modul
10. Indsats spindel
11. Kanal og hul i indsatspindelen
12. Afstandsspoler [6mm, 15mm]

Bemærk: Afstandsspoler er inde i modulerne og kan falde ud ved demontering af indsatsen.

Hvad finder du i pakken? - liste over elementer

Udstyr nødvendig til montering og hjælpeelementer

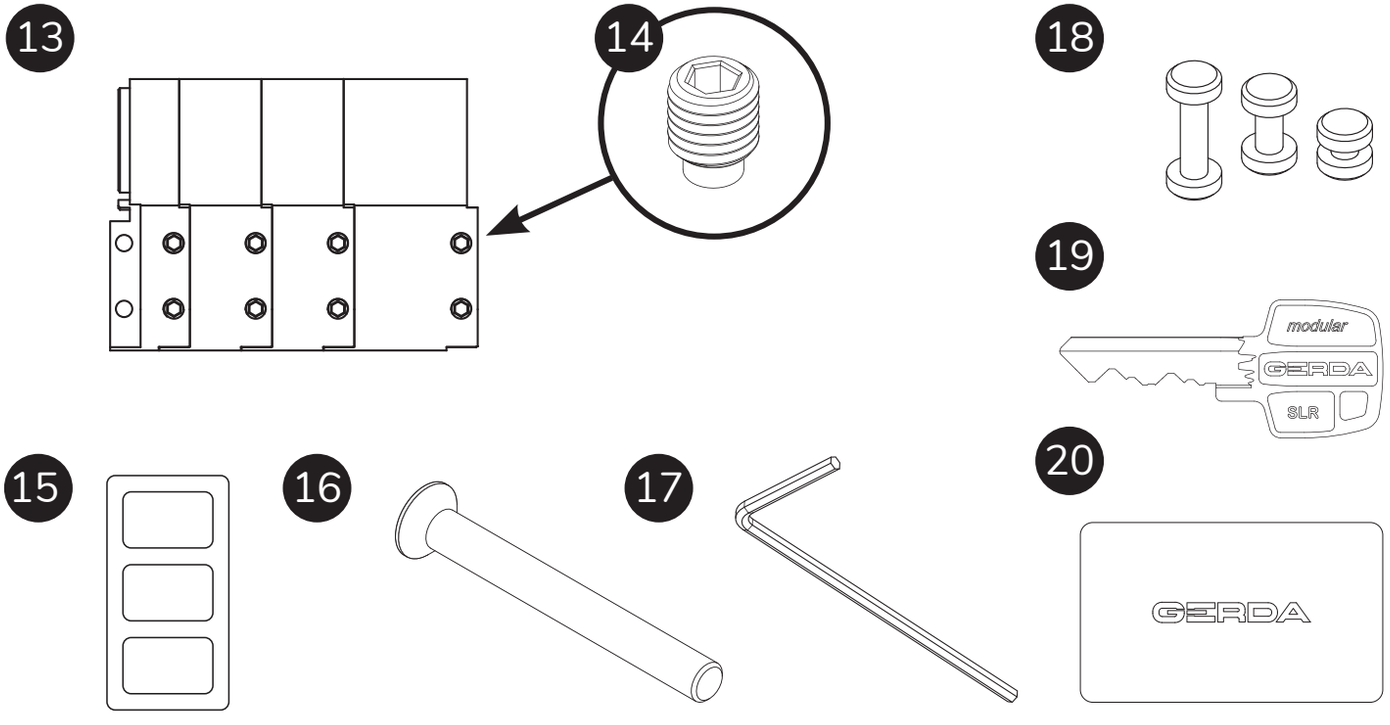

13. Afstandsstyker
[6, 10, 10, 15mm]
14. Vpændeskruer (x16)
15. Klistermærke (x3)

16. Spændeskrue
M5 x 80 mm
17. Unbrakonøgle
(størrelse 1.5)

18. Afstandsspoler
[6mm, 10mm, 10mm, 15mm]
19. Nøgle (x3)
20. Kodekort

Bemær: Afstandsspoler er inde i modulerne og kan falde ud når du tager dem ud af pakken.

nødvendige elementer til montering

forbered:

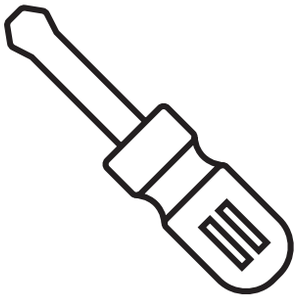

SKRUETRÆKKER

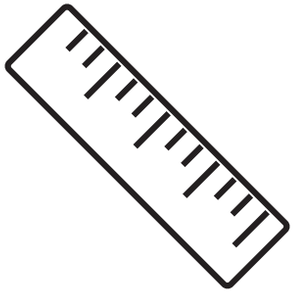

LINEAL

TID (15-30 min.)

kodekort

For at kopiere nøgler, skal det angives kode fra kodekortet.

Yderligere nøgler kan bestilles hos orders@igerda.com

Nyttige tip

Tag et billede af kodekortet og dem det.

Sted for udskrivning af en unik nøglekode

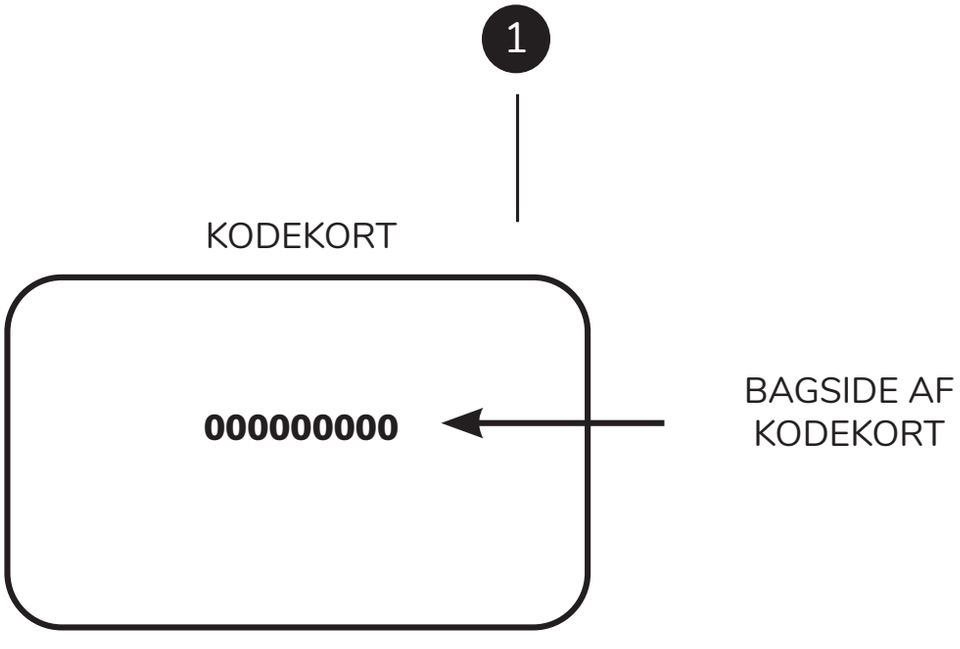

Montage - 3 nemme trin

trin 1: Klargøring af døren og MÅLING af den gamle cylinder indsats

1 Tjek hvor langt indsatsen stikker ud fra rosetten indvendig.

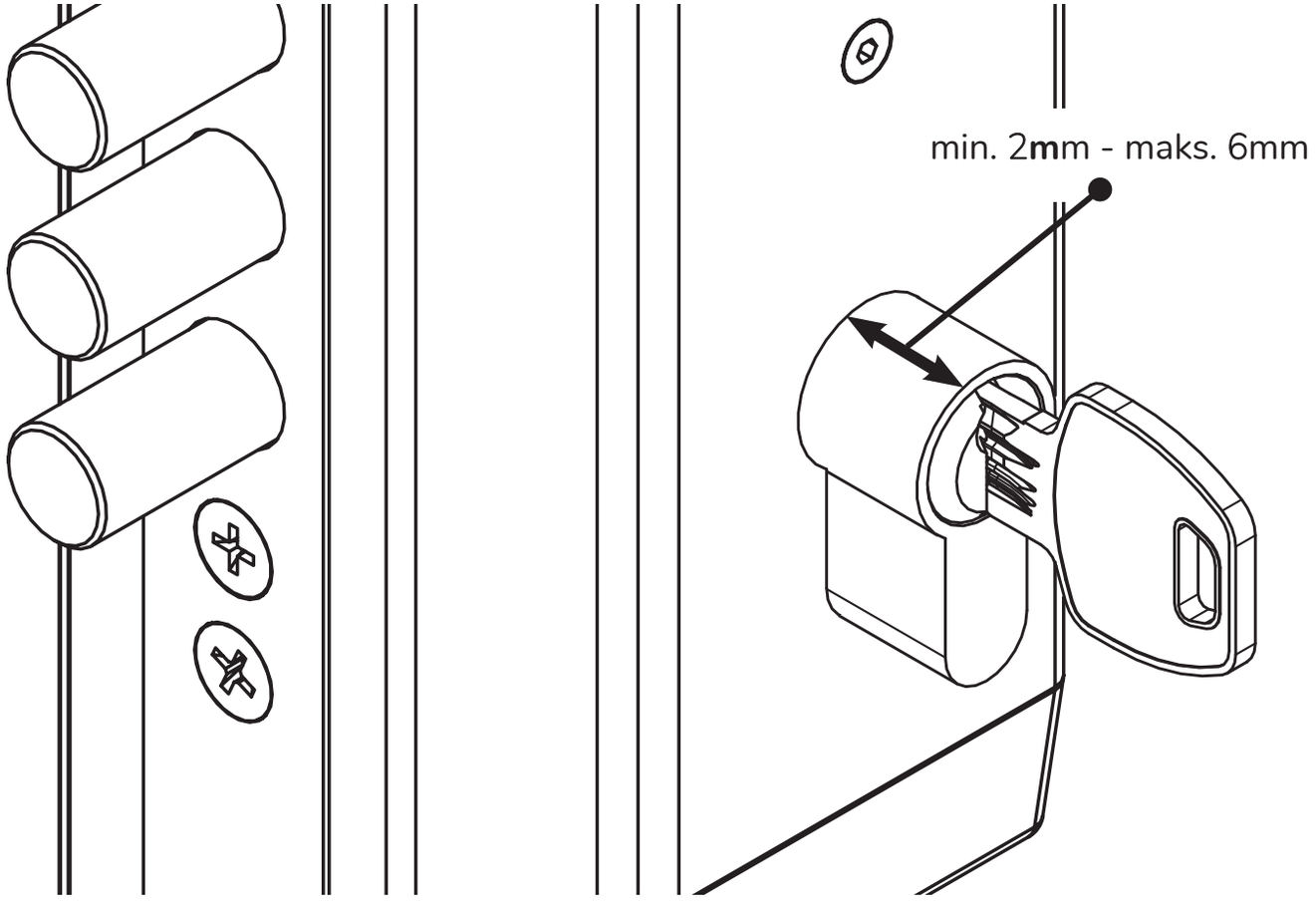

Bemærk: Hvis indsatsen stikker mindre end 2 mm, skal du montere en lidt længere indsats på indersiden. Hvis det stikker mere end 6 mm ud, skal du montere en kortere indsats, så den stikker ud fra rosetten mellem 2 og 6 mm.

Montage - 3 nemme trin

2 Fjern bolten, der fastgør indsatsen til låsen.

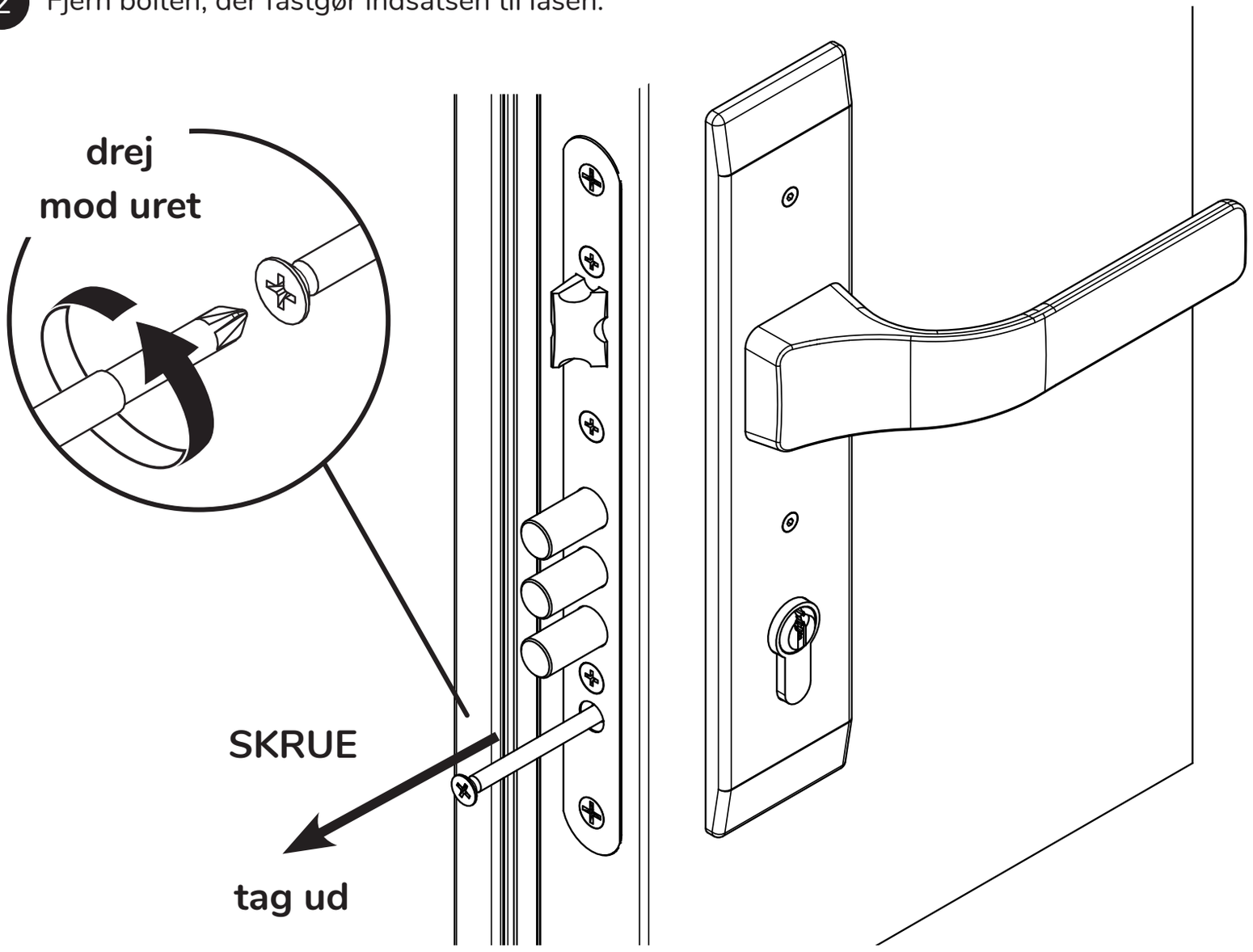

Montage - 3 nemme trin

3 For at adskille indsatsen, indsæt nøglen i den, og drej den let til venstre eller højre for at gemme medbringeren i cylinderhuset. Trække indsatsen let (eller skub den ud) for at finde den rigtige medbringerposition. Når medbringeren er inde, kan du trække indsatsen ud uden modstand.

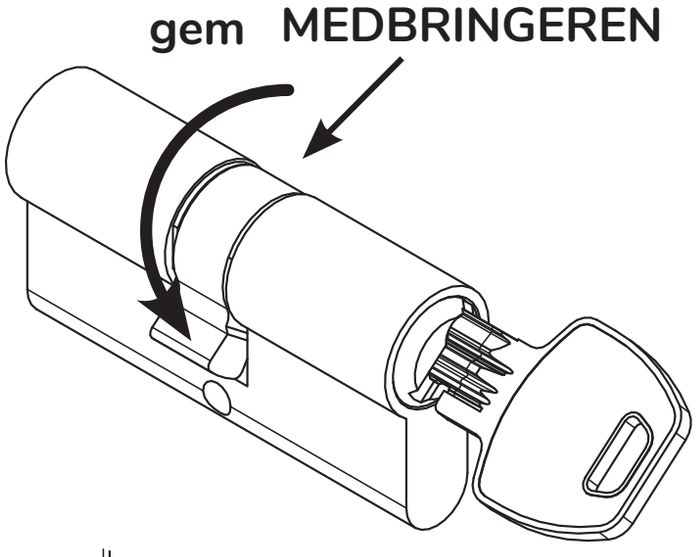

4 Skil den gamle indsats fra døren.

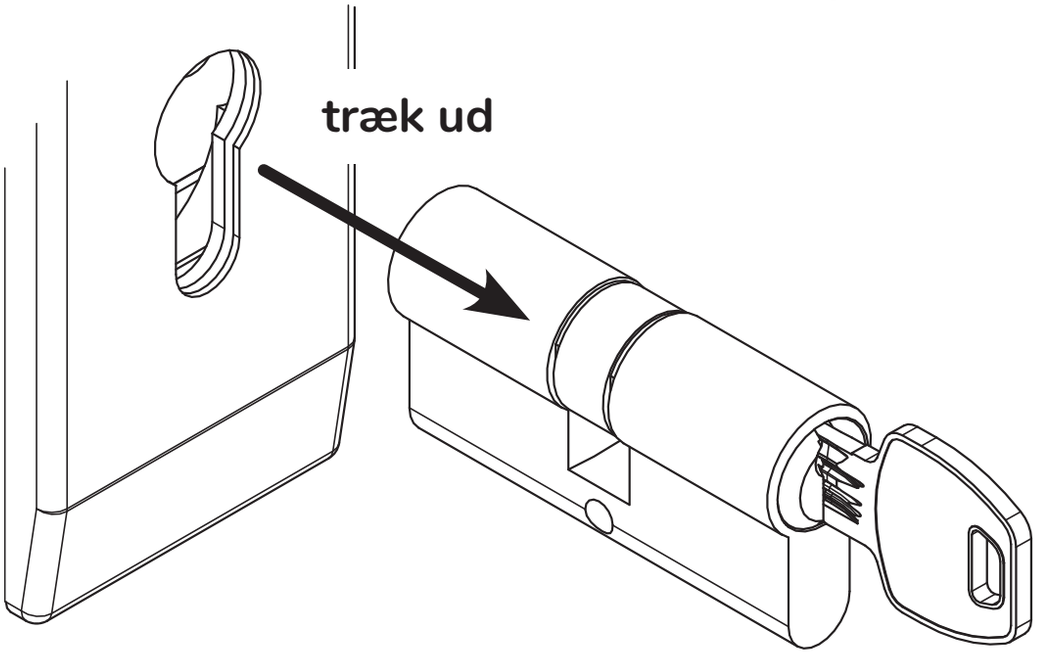

Bemærk: I indbrudssikre døre skal beklædning der beskytter indsatsen afmonteres først. For mere information, besøg tedee.com

Montage - 3 nemme trin

5 For at samle modulindsatsen GERDA korrekt, skal du måle størrelsen på den gamle indsats.

gammel indsats

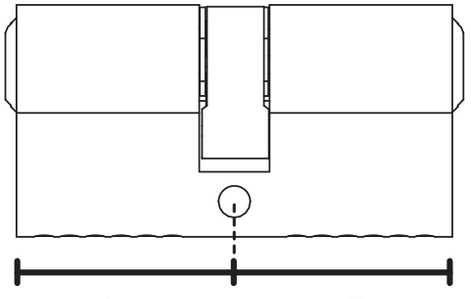

A (del indvendige) **B** (del udvendige)

modulær cylinder indsats GERDA SLR

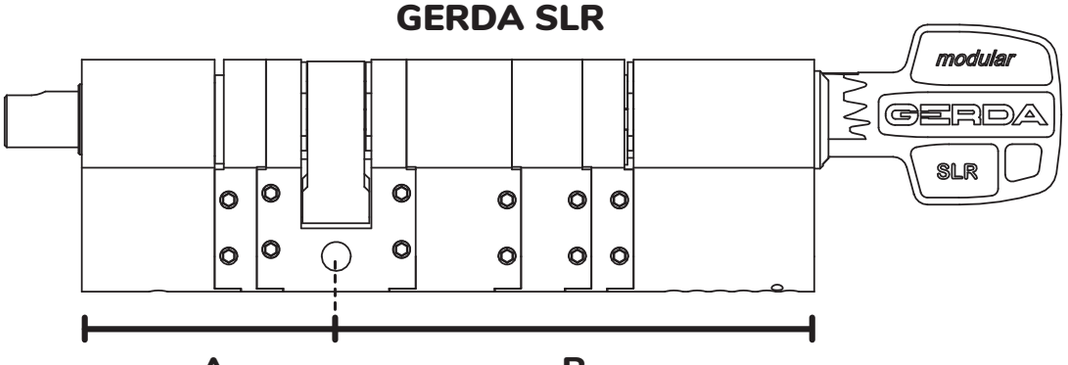

A (indvendige del) **B** (udvendige del)

Bemærk: Den udvendige længde (B) af GERDA SLR-modulinsatsen fra nøglesiden (udvendig) skal være så tæt som muligt på længden af den gamle indsats, der er fjernet fra døren.

Montage - 3 nemme trin

nogle nyttige oplysninger, inden du monterer en ny modulær cylinder indsats GERDA SLR

Mindste og maksimale længde af for GERDA SLR modulær cylinder indsats, når du fjerner eller installerer alle afstandsstykker.

GERDA SLR modulær cylinder indsats - minimum længde

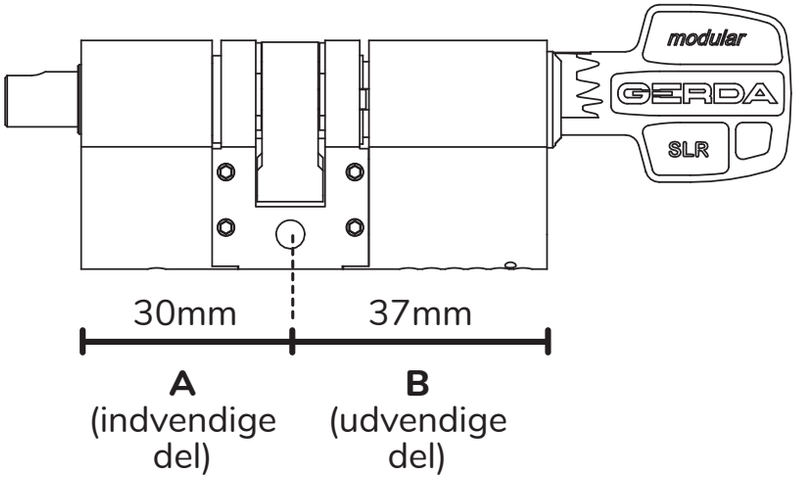

GERDA SLR modulær cylinder indsats - maksimal længde

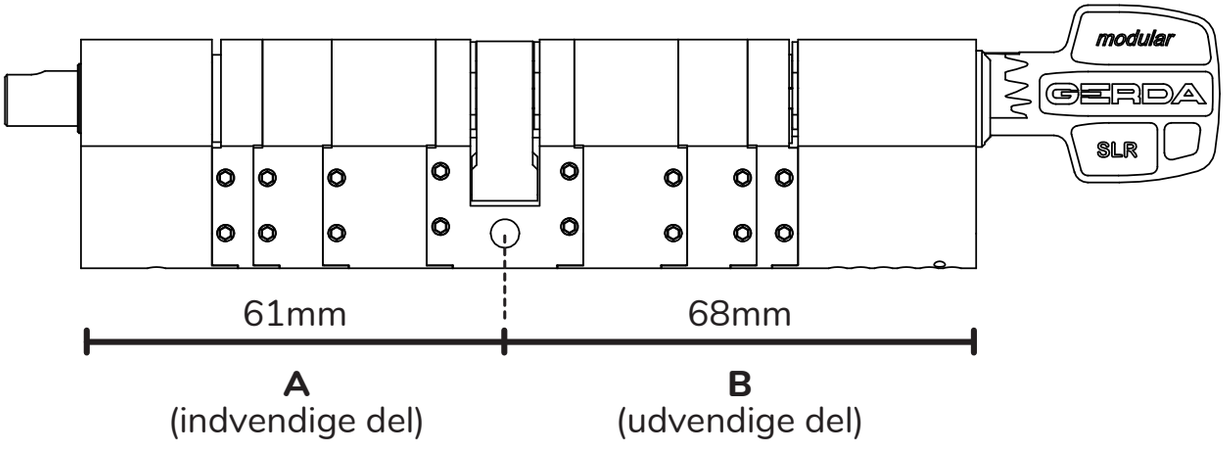

Montage - 3 nemme trin

Nedenstående tabel viser alle mulige kombinationer.

modulær cylinder indsats GERDA SLR

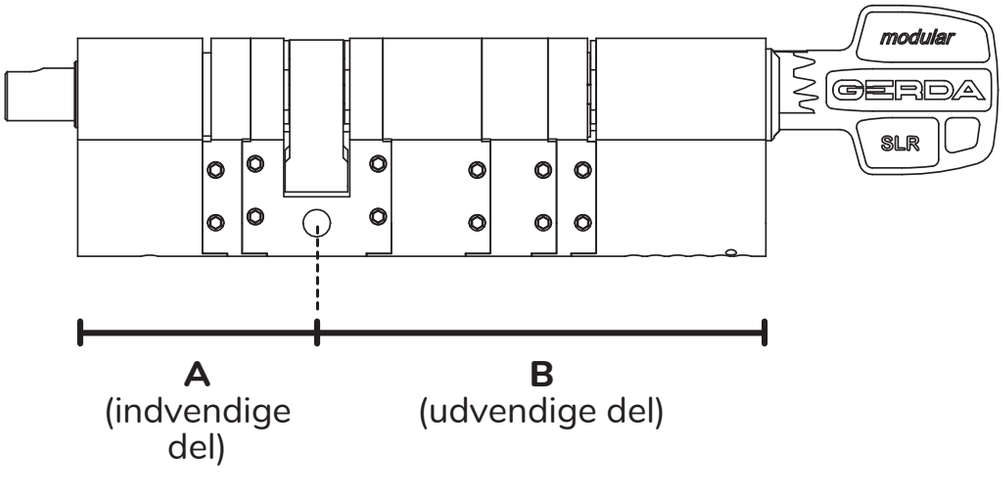

Længde A (indvendigt)	Længde B (udvendigt)
30mm (uden afstandsstykker)	37mm (uden afstandsstykker)
36mm (1 x 6mm)	43mm (1 x 6mm)
40mm (1 x 10mm)	47mm (1 x 10mm)
45mm (1 x 15mm)	52mm (1 x 15mm)
46mm (1 x 6mm + 1 x 10mm)	53mm (1 x 6mm + 1 x 10mm)
51mm (1 x 6mm + 1 x 15mm)	58mm (1 x 6mm + 1 x 15mm)
55mm (1 x 10mm + 1 x 15mm)	62mm (1 x 10mm + 1 x 15mm)
61mm (1 x 6mm + 1 x 10mm + 1 x 15mm)	68mm (1 x 6mm + 1 x 10mm + 1 x 15mm)

Montage - 3 nemme trin

længder på spoler og afstandsstykker på en skala 1: 1

Hvis du vil tjekke længderne på spoler og afstandsstykker, kan du bruge skabelonen nedenfor.

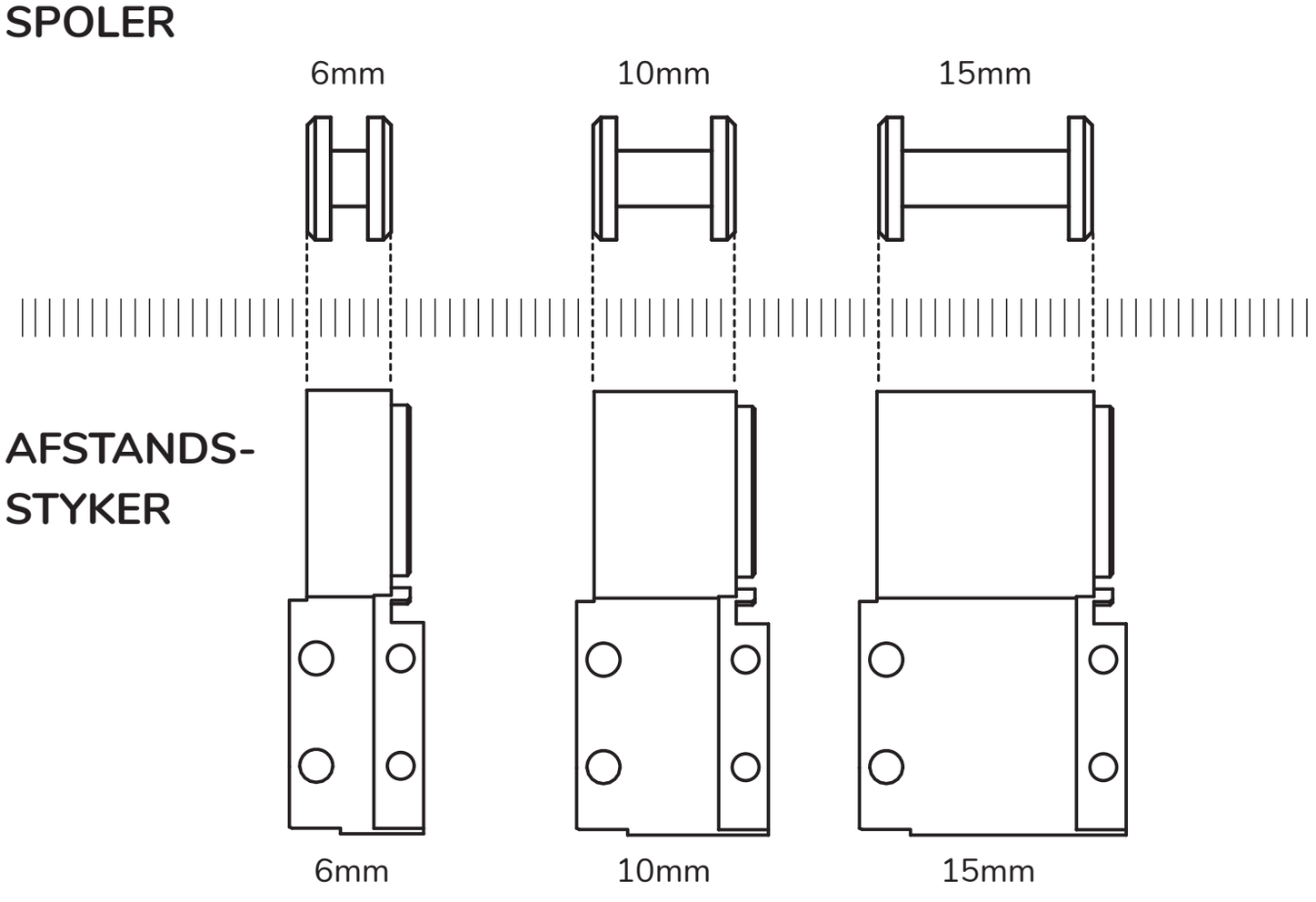

Bemærk: Når du indsætter indsatsen, skal du huske at til hver afstandsstykke og spindelmodul skal du indsætte en spole af den rigtige størrelse.

Montage - 3 nemme trin

trin 2: MONTERING af indsatsen

For at samle GERDA SLR modulær cylinder med den krævede længde,
skal du sætte ind eller fjerne afstandsstykker:

1 Hvis du har brug for at fjerne afstandsstykket, afskru stilleskruerne på begge sider af indsatsen. Dette gøres med 1,5 unbrakonøglen, der er inkluderet i sættet. For at fjerne skruen skal du sætte nøglen i stikket og dreje den til venstre.

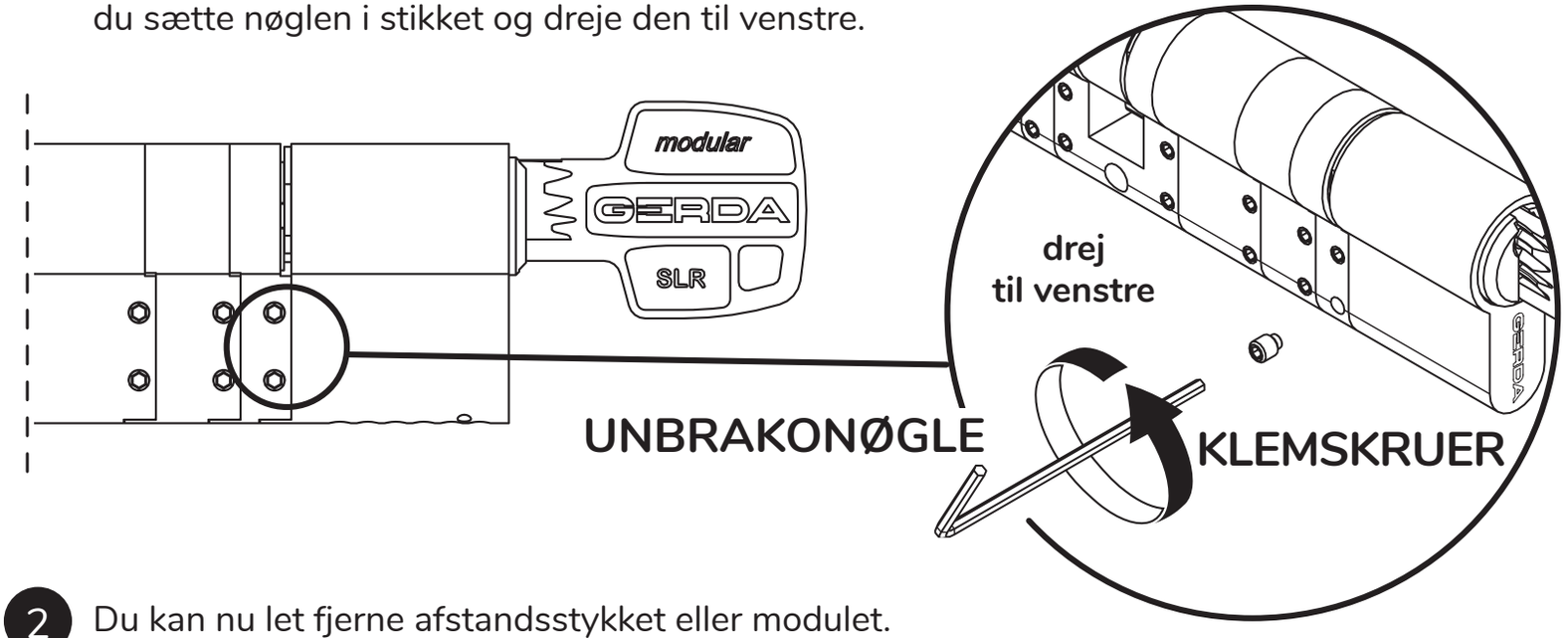

2 Du kan nu let fjerne afstandsstykket eller modulet.

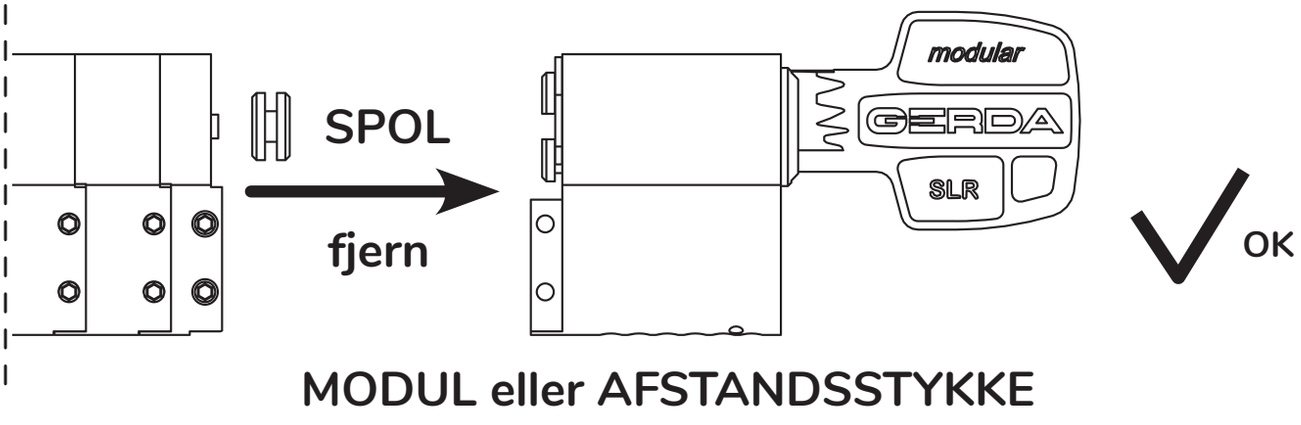

Montage - 3 nemme trin

3 Hvis du vil tilføje afstandsstykker, skal du bare forbinde dem sammen. Husk at matche og indsætte de rigtige spoler i afstandsstykkerne. Når du samler to dele af indsatsen, juster rotationsvinklen på de bevægelige dele.

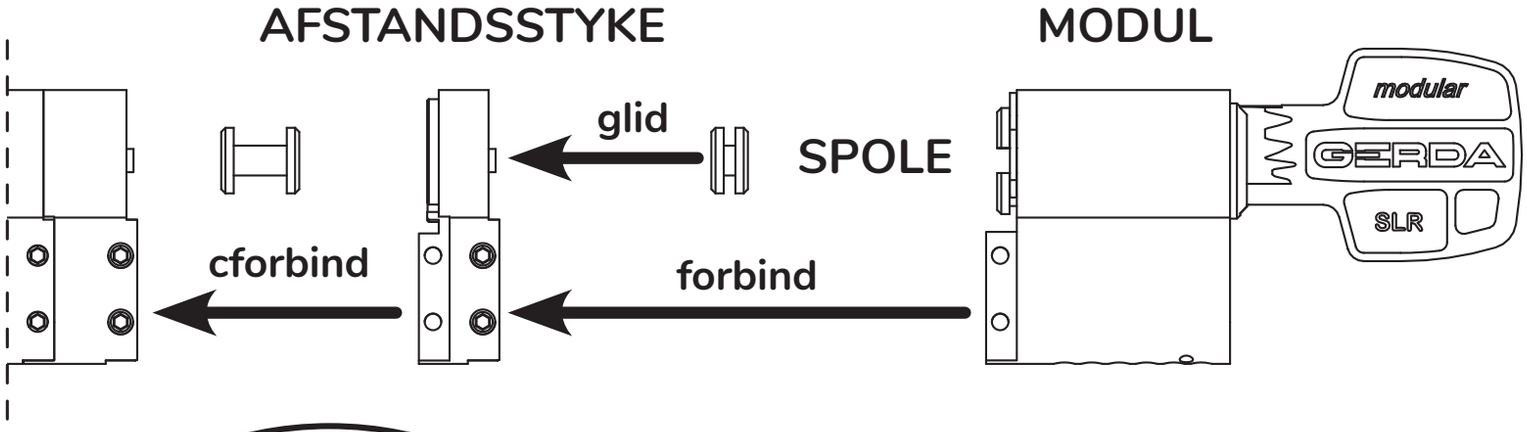

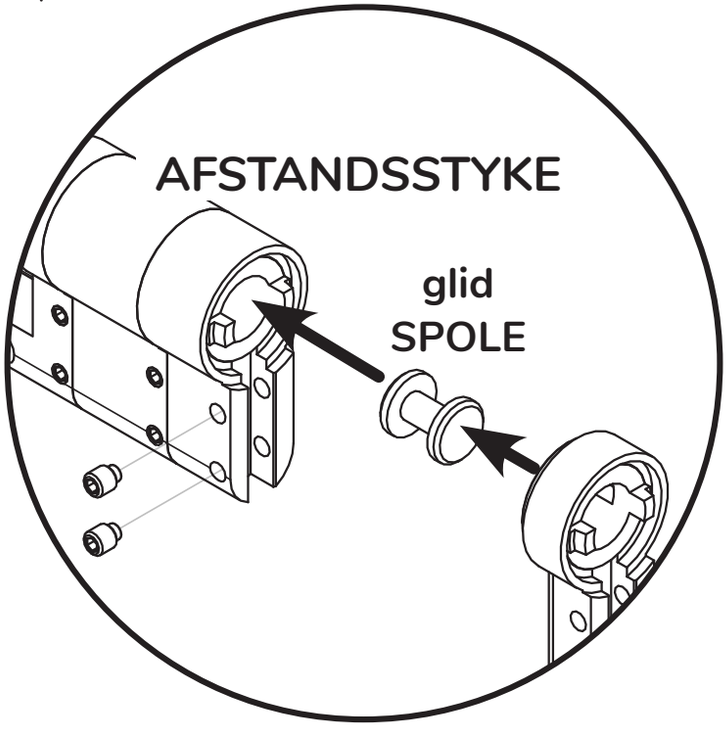

juster rotationsvinklen og tilslut to dele af indsatsen sammen

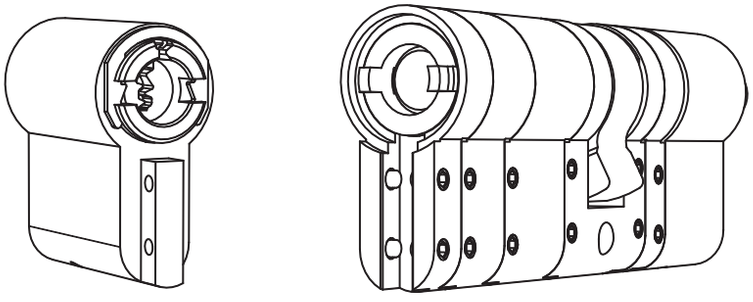

Montage - 3 nemme trin

4 Efter justering af moduler, afstandsstykker og spoler, saml indsatsen. Stram klemskruerne helt med en unbrakonøgle ved at dreje den til højre.

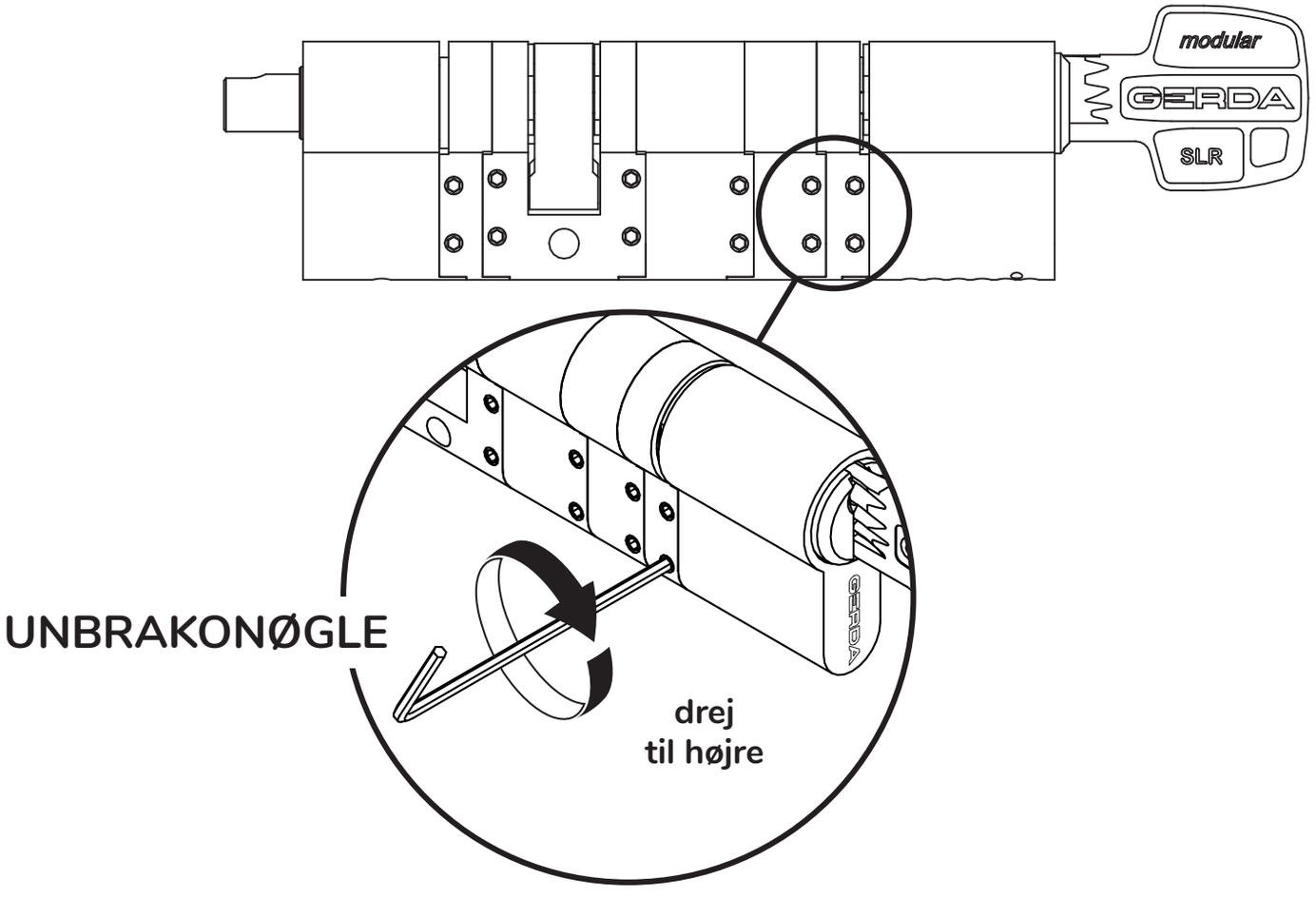

Bemærk: Husk at stramme skruerne på begge sider af indsatsen.

Montage - 3 nemme trin

5 Tjek, at størrelsen på den samlede lås på nøglesiden svarer til størrelsen på den gamle indsats (det behøver ikke at være den samme, men det skal være så ens som muligt). Husk at fra den indvendige side (indvendig), skal den nye indsats stikke ud fra beklædningen eller rosette mellem 2 og 6 mm.

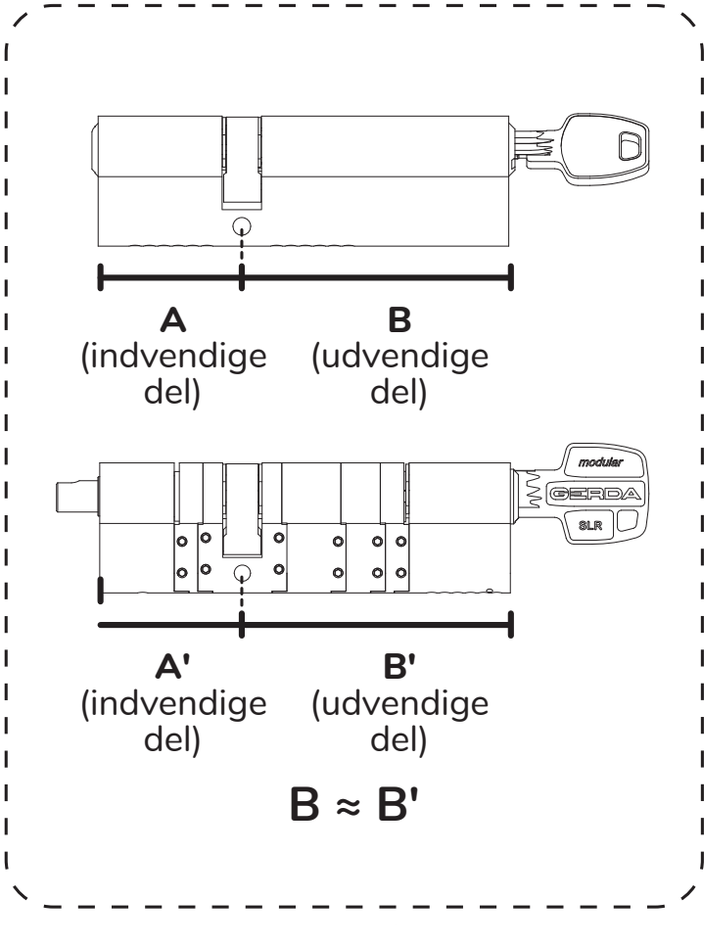

GODT

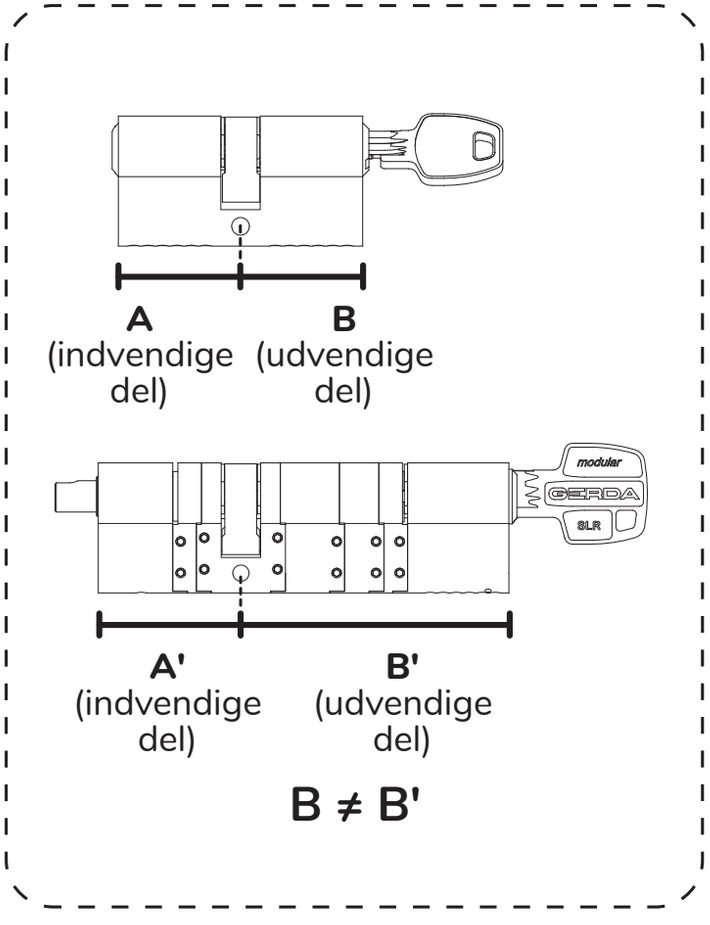

FORKERT

Montage - 3 nemme trin

Trin 3: MONTAGE af en ny cylinder i døren

1 Sæt GERDA SLR-cylinderen i dørlåsen.

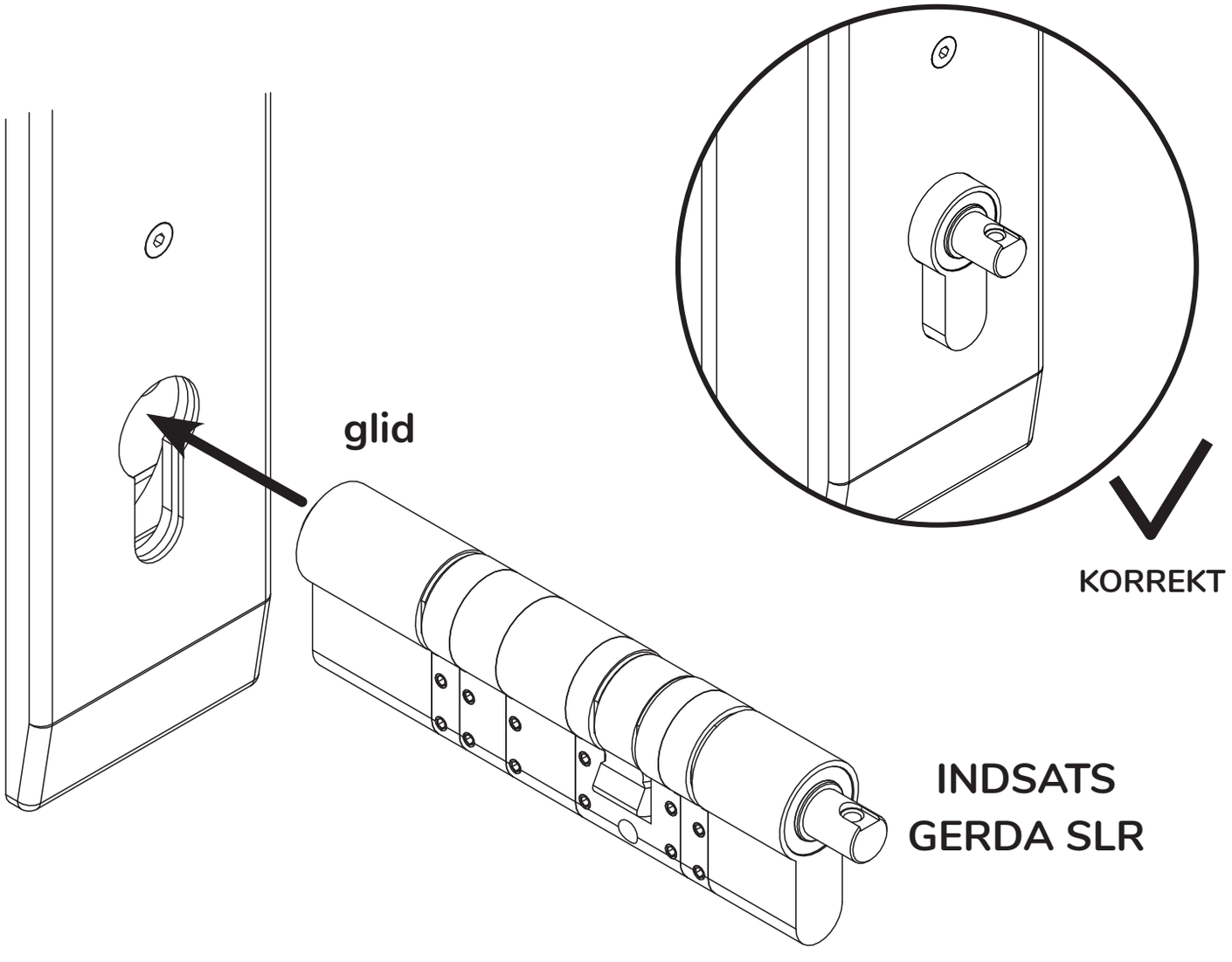

Montage - 3 nemme trin

2 Stram fastgørelsesskruen for at montere indsatsen på døren.

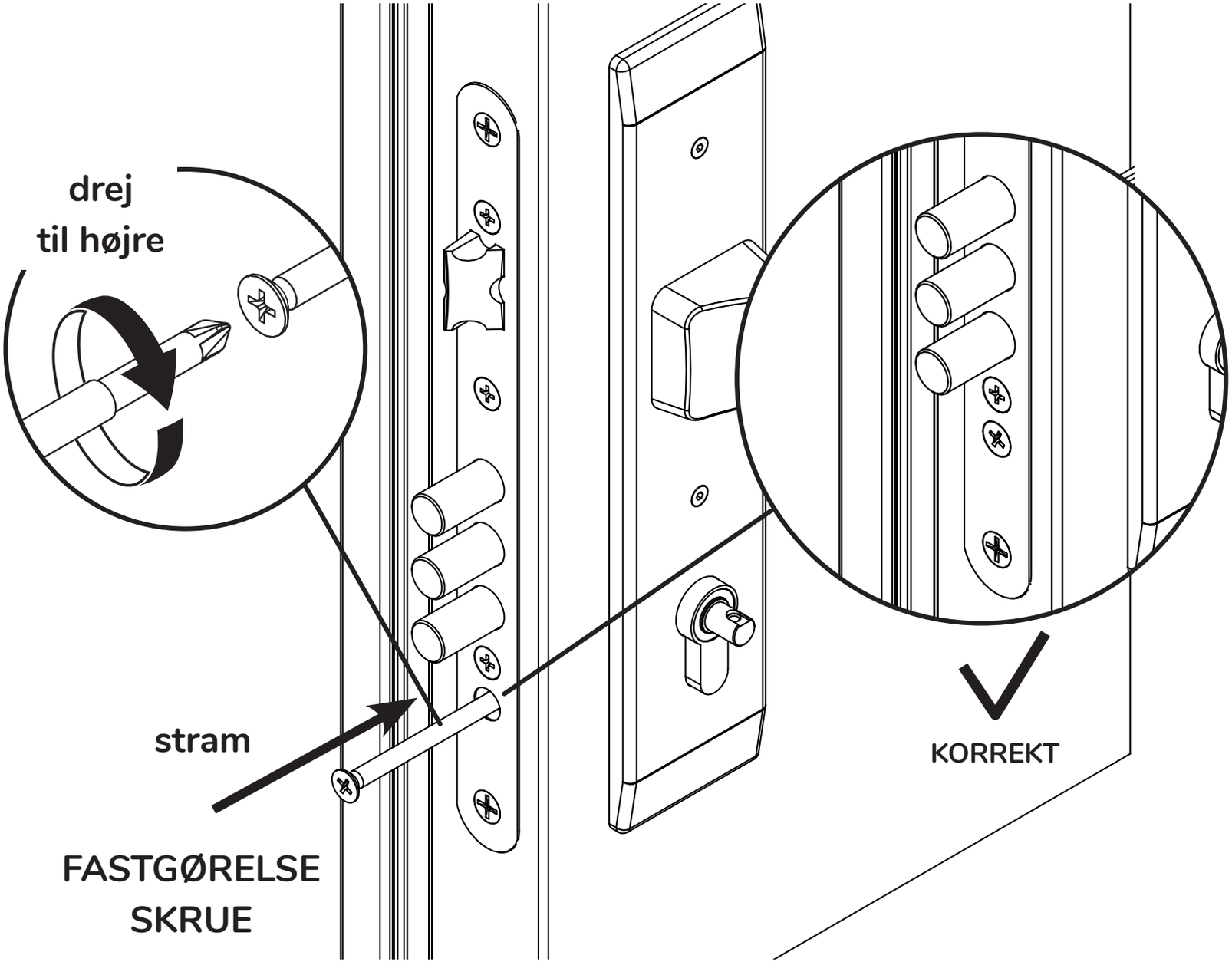

Tjek

1. Sørg for, at indsatsen stikker ud mellem 2 og 6 mm fra kastet (rosetten). Hvis det stikker ud mindre end 2 eller mere end 6 mm, gå tilbage til trin 2 og saml indsatsen igen.

2. Hvis du vil dæmpe lyden fra låsen, sæt klistermærket på indsatsen som vist i billeden.

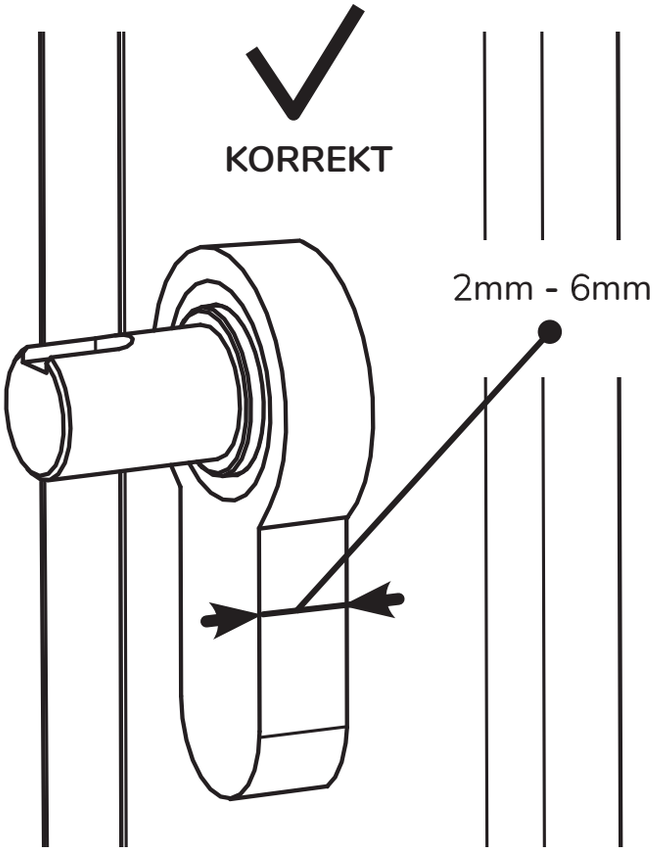

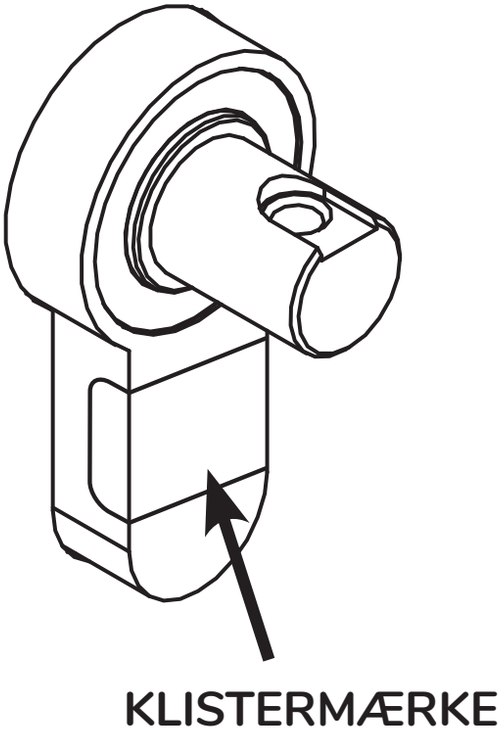

Tjekning

3 Indsæt nøglen i indsatsen fra ydersiden af døren, og drej den begge veje, indtil den stopper. Hvis låseboltene fungerer korrekt, betyder det, al alt er i orden!

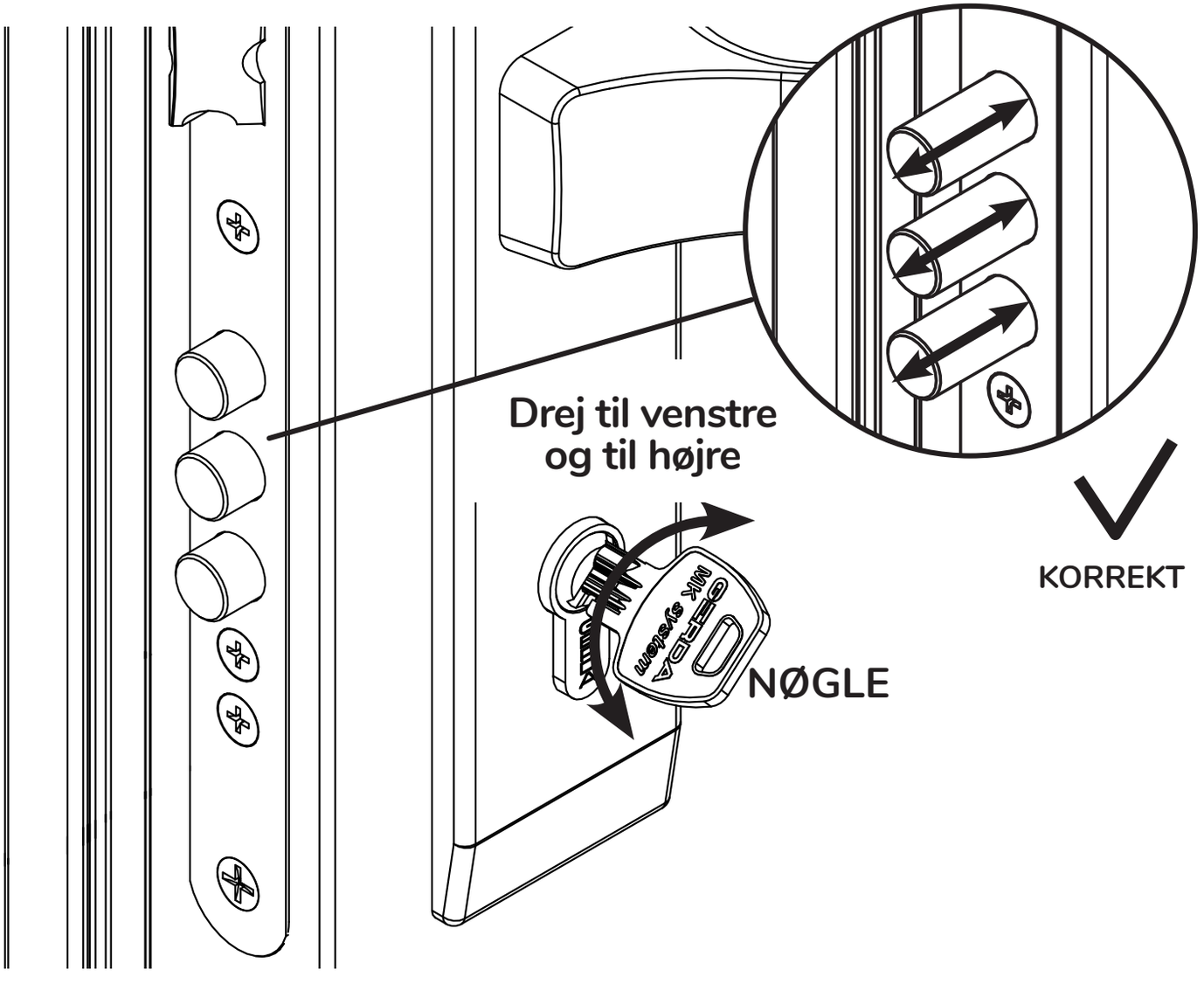

Se monteringsanvisning til tedee lås
og tjek hvad du skal gøre herefter.

yderligere information og teknisk information

tekniske oplysninger

modulær cylinder indsats GERDA SLR

Modeller	TYPE C (Medbringer, 30-61mm / 37-68mm) TYPE D (Tandhjul, 30-61mm / 37-68mm)
Kategori	Euro-profil indsats
Typer	Medbringer eller tandhjul
Producent	GERDA Sp. z o. o. ul. Sokołowska 49, 05-806 Komorów, POLSKA +48 (22) 329 10 30, www.gerda.pl

Brugsenskaber

Brugskategori	1
Holdbarhed	6
Dørvægt	0
Brandmodstand	0
Sikkerhed	0
Korrosions- og temperaturbestandighed	C
Nøglesikkerhed	6
Modstand mod angreb	D

Kontakt vores tekniske support

support@tedee.com

www.tedee.com/support

(+48) 884 088 011
Mandag - Fredag
8:00 – 16:00 (CET)

tedee

Tedee Sp. z o.o. | Bohdanowicza 21/57, 02-127 Warszawa, POLEN
www.tedee.com | support@tedee.com