PT

tedee

GUIA DE INSTALAÇÃO E MANUAL DE UTILIZADOR

Cilindro Modular GERDA SLR

Tipo C (came, 30-61mm / 37-68mm)

e Tipo D (came de engrenagem, 30-61mm / 37-68mm)

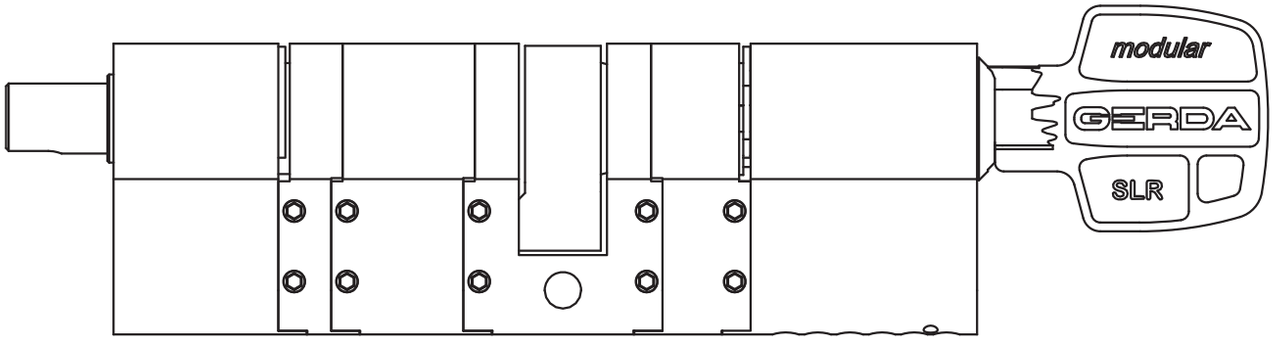

Leia este guia de instalação e manual de utilizador para saber como montar o cilindro de forma adequada e segura.

índice

- **índice** ..... **pág 2**
- **ínicio rápido com o cilindro GERDA** ..... **pág 3**
- **conjunto de itens - o conteúdo da embalagem** ..... **pág 4**
- **o que NÃO está incluído na embalagem (mas é necessàrio)?** ..... **pág 6**
- **cartão de código** ..... **pág 7**
- **preparação - 3 etapas simples** ..... **pág 8**
  - etapa 1: PREPARAR a sua porta e MEDIR o cilindro antigo ..... pág 8
  - etapa 2: AJUSTAR o cilindro ..... pág 15
  - etapa 3: INSTALAR o cilindro ..... pág 19
- **verificação final** ..... **pág 21**
- **informação adicional e técnica** ..... **pág 23**
  - informação técnica ..... pág 23
  - suporte técnico ..... pág 24

ínicio rápido com o cilindro GERDA

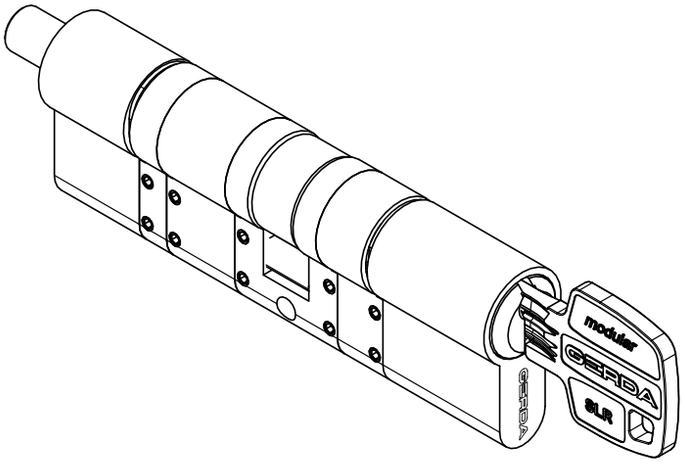

O Cilindro Modular GERDA SLR pode ser instalado em qualquer porta equipada com uma fechadura compatível com cilindro euro--profile.

Faz parte do conjunto tedee. Está adaptado para, em conjunto com a tedee lock, dar inteligência à sua fechadura. O cilindro também funciona com uma chave normal.

Este manual apresenta-lhe uma visão geral das funcionalidades básicas do cilindro GERDA e ajuda-o a preparar o cilindro em 3 etapas simples.

Preparação do cilindro GERDA - vá para a página 8

3 etapas simples

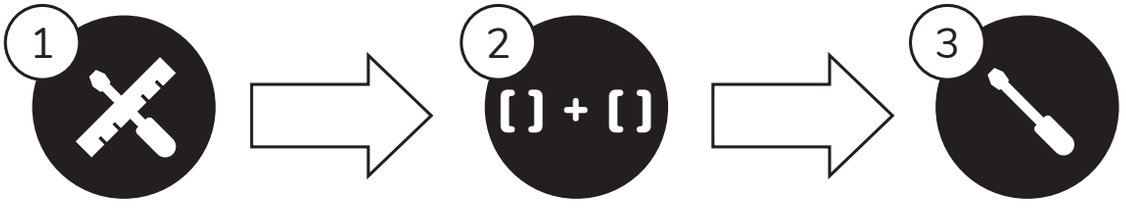

PREPARAR
a sua porta e
MEDIR o cilindro
antigo

AJUSTAR
o cilindro

INSTALAR
o cilindro

conjunto de itens - o conteúdo da embalagem

Cilindro Modular GERDA SLR

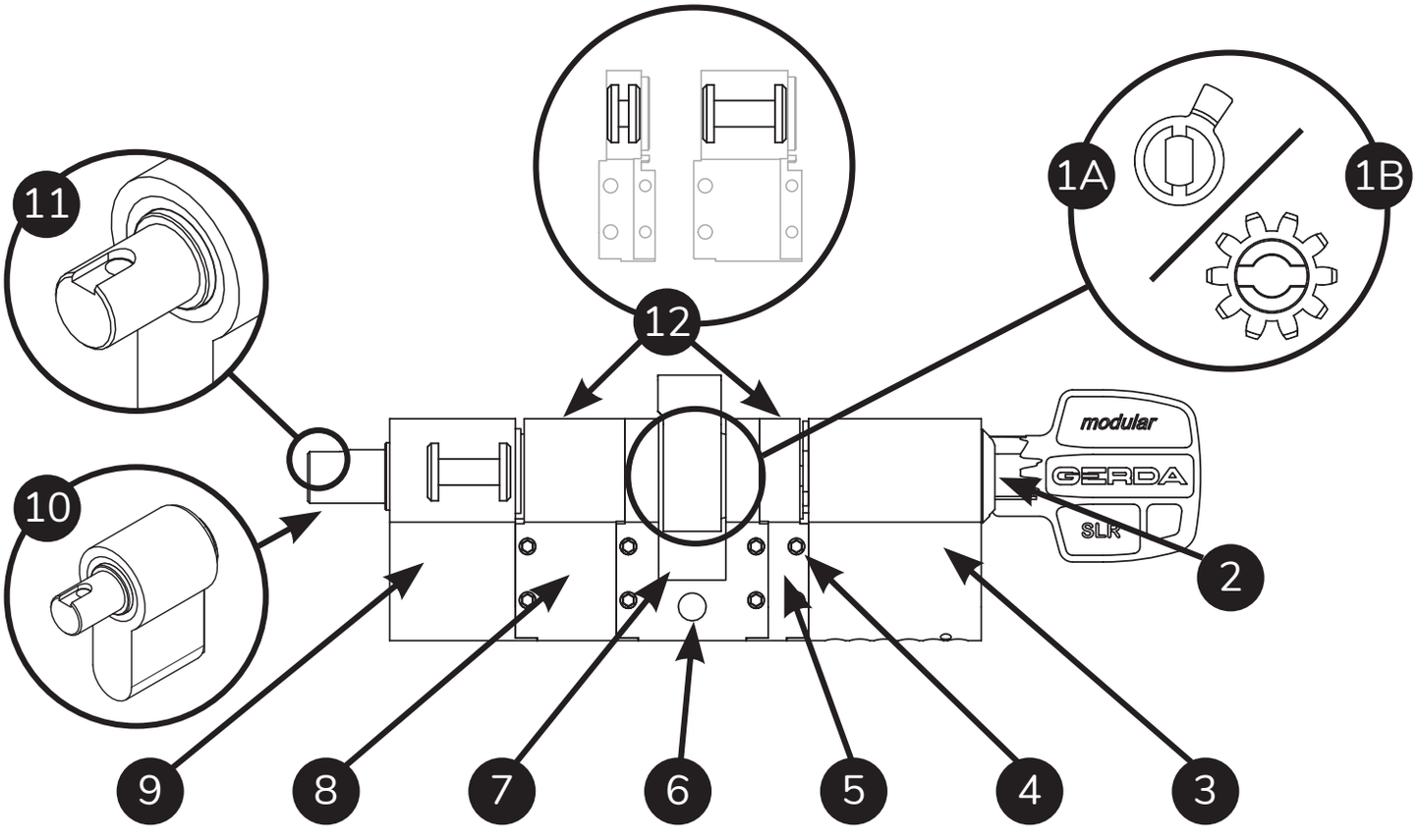

1A. Came
1B. Came de engrenangem (roda dentada)
2. Orifício da chave
3. Módulo da chave
4. Parafusos de fixação (x16)
5. Expansão [6mm]
6. Orifício do parafuso de instalação
7. Módulo Cam/Gear
8. Expansão [15mm]
9. Módulo de Eixo
10. Eixo do cilindro
11. Ranhura e orifício do eixo do cilindro
12. Carretéis das expansões [6mm, 15mm]

Nota: os carretéis estão localizados no interior de todos os módulos de expansão e do módulo de eixo e não são visíveis, excepto quando se desmonta o cilindro.

conjunto de itens - o conteúdo da embalagem

acessórios de instalação e outros itens

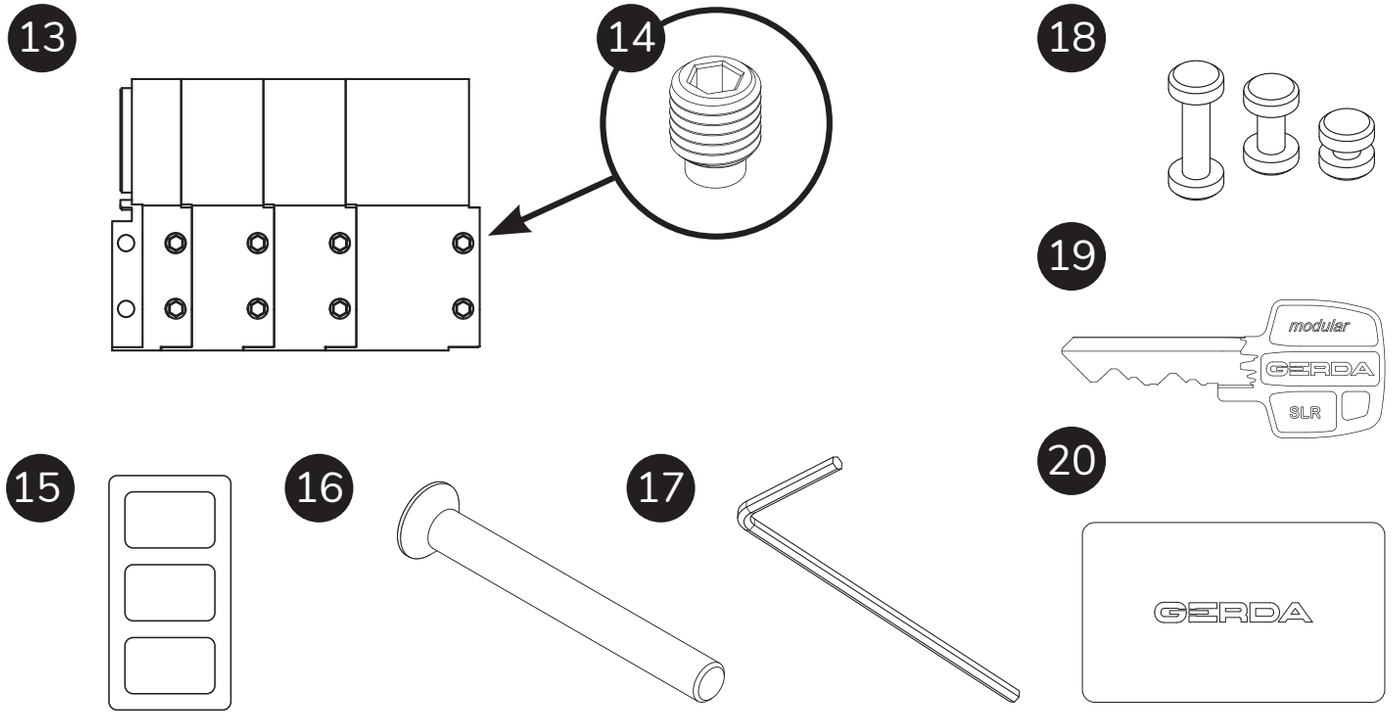

13. Expansões [6, 10, 15mm]
14. Parafusos de fixação (x16)
15. Autocolante (x3)
16. Parafuso de instalação M5x80mm
17. Chave Allen (tamanho 1.5)
18. Carretéis de Expansões [6mm, 10m, 10mm, 15mm]
19. Chaves (x3)
20. Cartão de código

Nota: ao pegar nas expansões da caixa, os carretéis no seu interior poderão cair para fora.

o que NÃO está incluído na embalagem (mas é necessário)?

necessário para preparar o cilindro

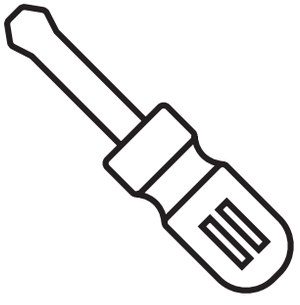

CHAVE DE PARAFUSOS PHILLIPS

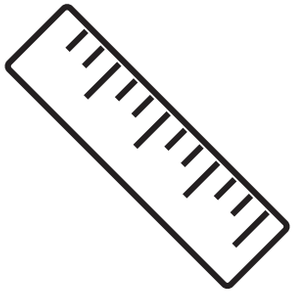

RÉGUA

TEMPO (15-30 MIN)

cartão de código

Se necessitar de chaves adicionais, use o código inscrito no cartão para encomendar.

Pode encomendar chaves adicionais em orders@igerda.com

Dica útil

Tire uma foto ao código do cartão e guarde-a

Localização do código único de chave

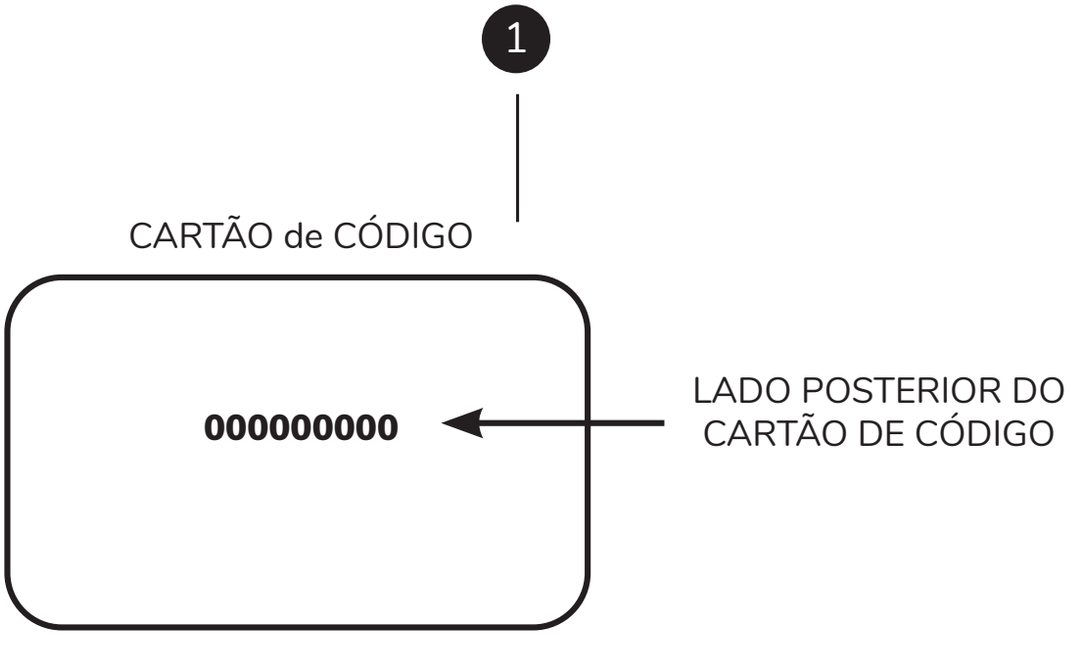

preparação - 3 etapas simples

etapa 1: PREPARAR a sua porta e MEDIR o cilindro antigo

1 Meça quanto o cilindro existente se projeta para fora do espelho da fechadura (no lado interior da casa).

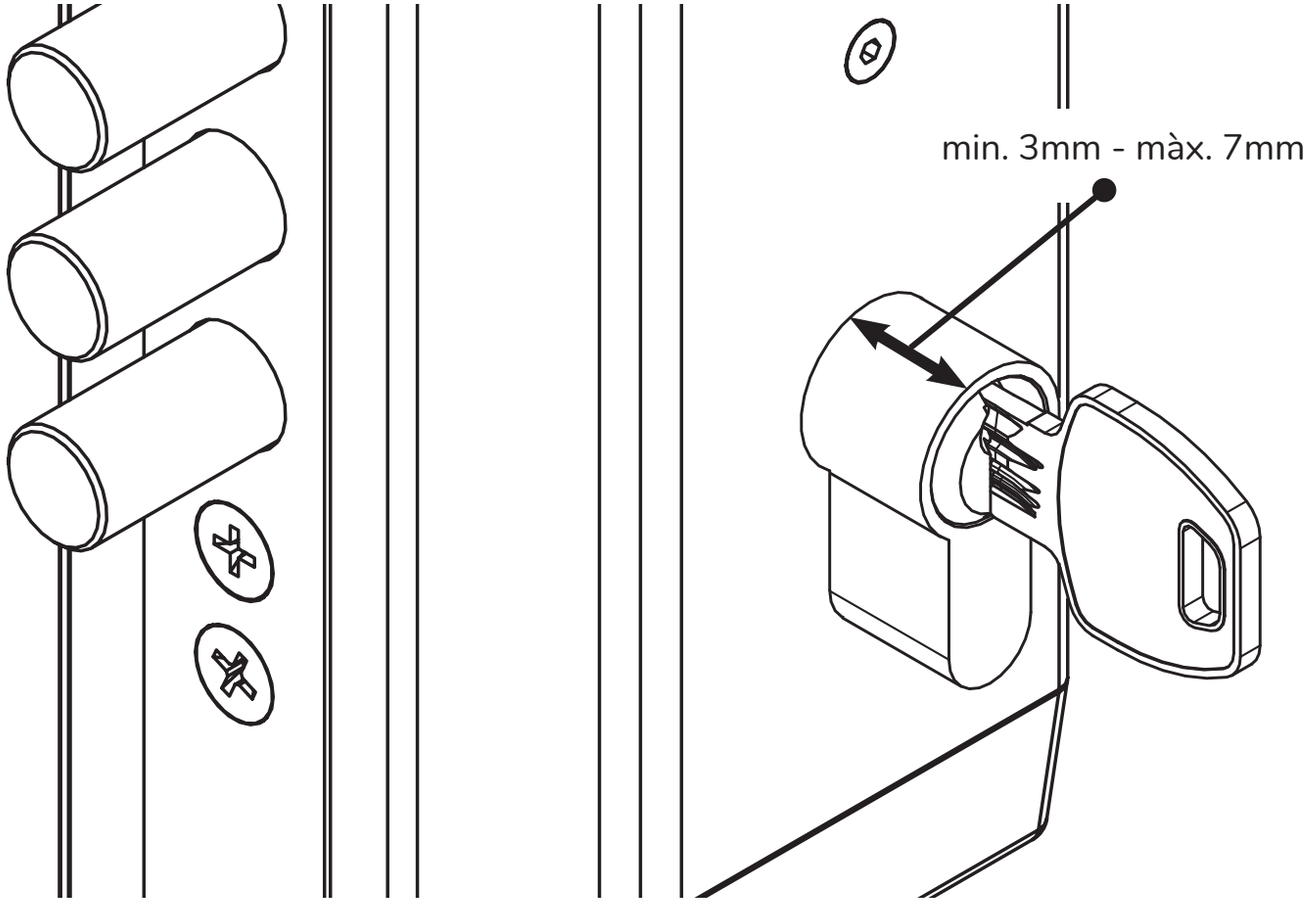

Nota: Ao preparar o cilindro GERDA, na extremidade que fica para dentro da casa, terá que acrescentar expansão se a medida for inferior a 3 mm, ou retirar se a medida for superior a 7 mm, garantindo que fica de fora do espelho um comprimento de cilindro entre 3-7 mm.

preparação - 3 etapas simples

2 Retire o parafuso de instalação que segura o cilindro existente dentro da fechdura.

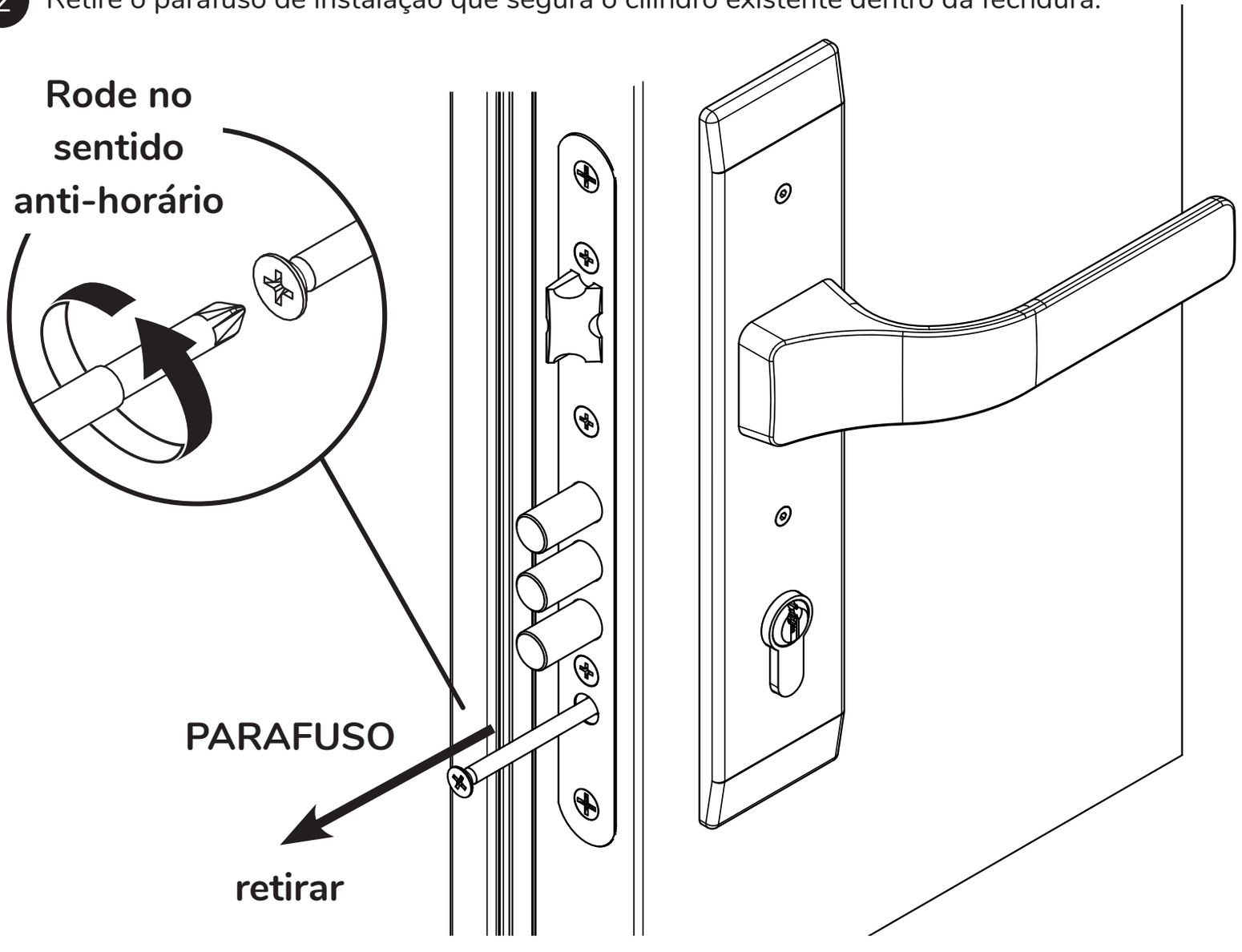

preparação - 3 etapas simples

3 Para conseguir retirar o cilindro terá que, com a chave, rodar ligeiramente para que a came fique alinhada com o cilindro. Tente puxar o cilindro com cuidado, rodando a chave, para encontrar a posição alinhada da came.

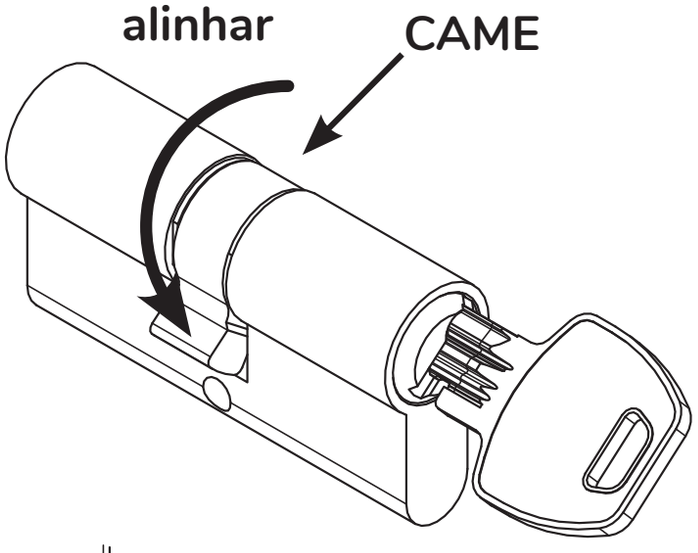

4 Retire o cilindro da fechadura.

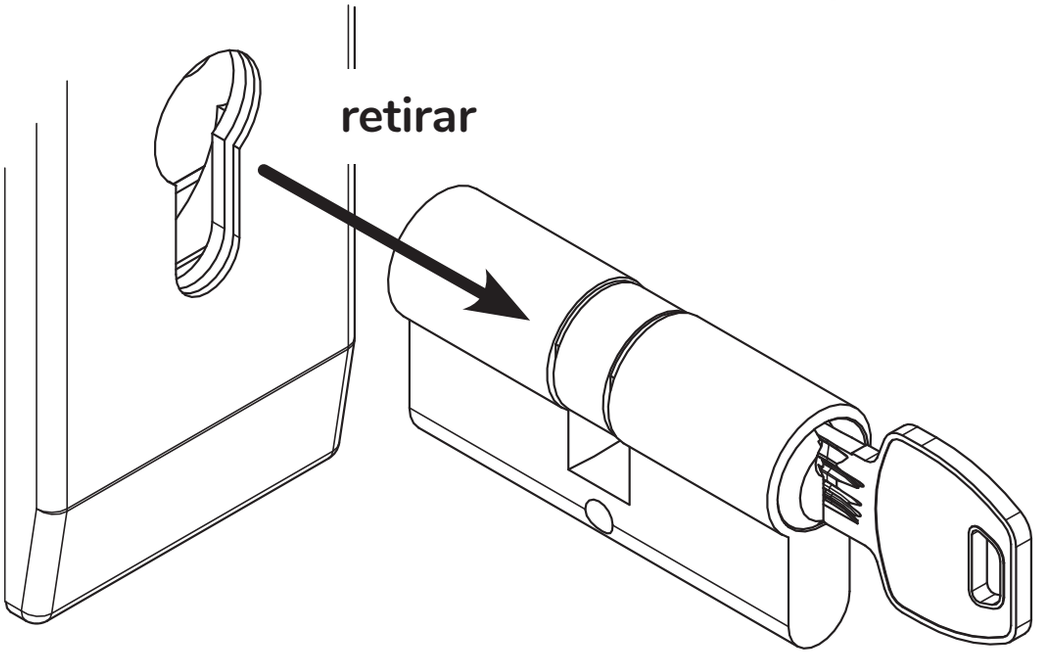

Nota: Se a sua porta é de alta segurança com espelho de cilindro reforçado, terá que desmontar o espelho antes de retirar o cilindro. Pode encontrar mais informação em tedee.com

preparação - 3 etapas simples

5 Parar preparar corretamente o cilindro GERDA, terá que medir o cilindro antigo.

o seu cilindro antigo

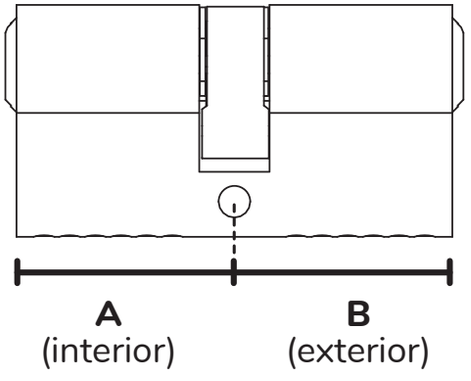

Cilindro Modular GERDA SLR

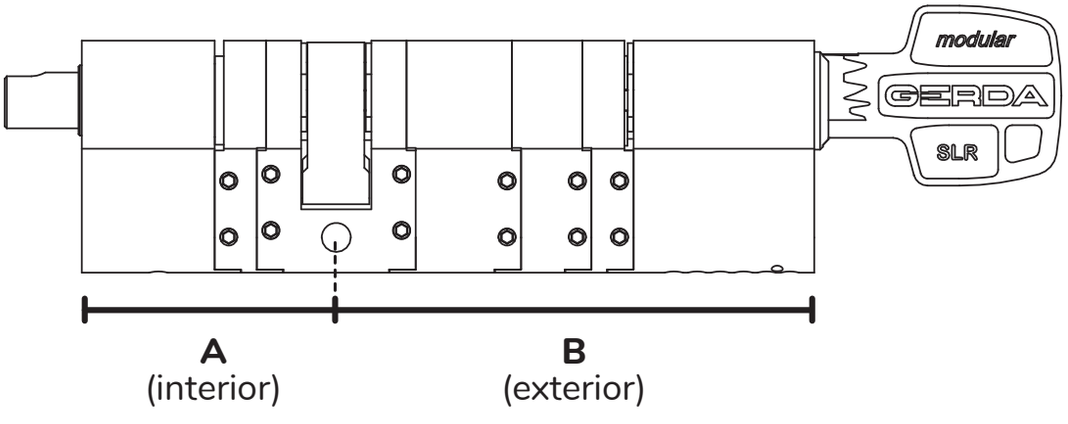

Nota: A medida exterior (lado que tem chave) do Cilindro Modular GERDA SLR terá que ser preparado para ser o mais próximo possível da do cilindro antigo.

preparação - 3 etapas simples

uma mão cheia de informação útil antes de começar a preparar o seu Cilindro Modular GERDA SLR

Estes são o comprimento mínimo e máximo do seu Cilindro Modular GERDA SLR depois de retirar ou acrescentar todas as expansões disponíveis.

Cilindro Modular GERDA SLR - comprimento mínimo

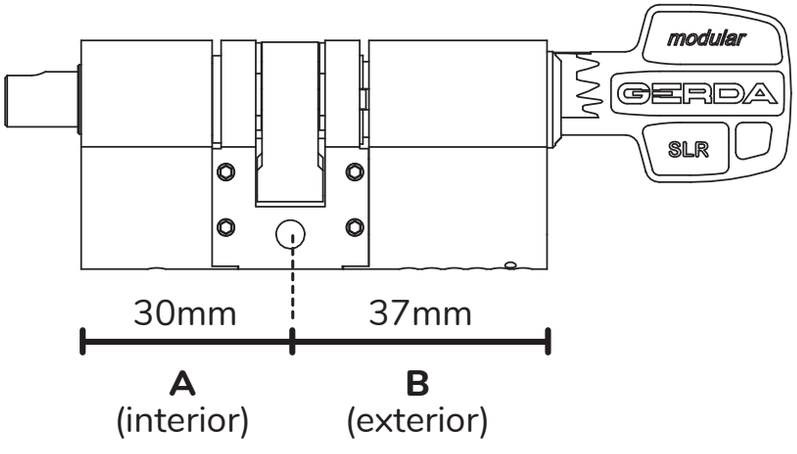

Cilindro Modular GERDA SLR - comprimento máximo

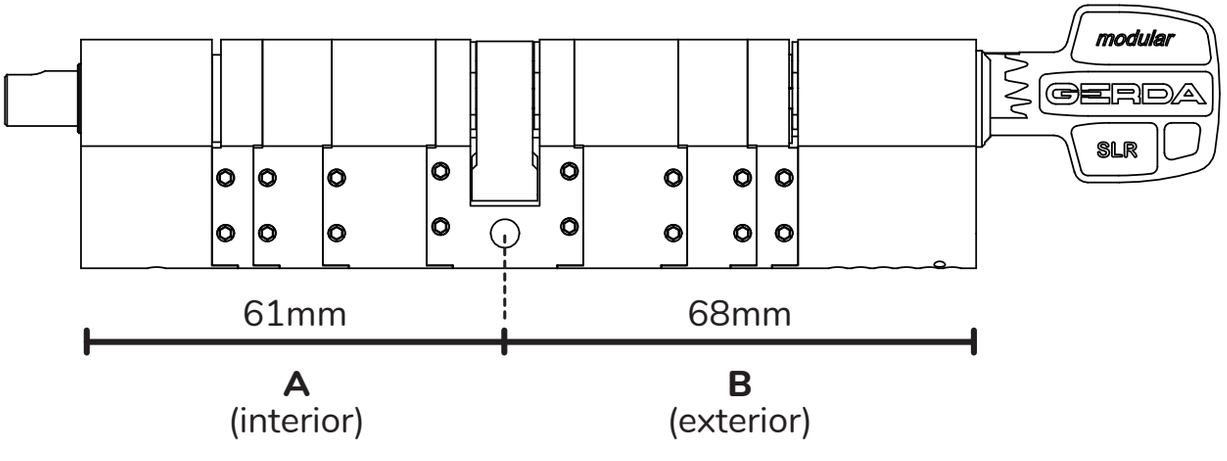

preparação - 3 etapas simples

Verifique na tabela abaixo todas as combinações possíveis.

Cilindro Modular GERDA SLR

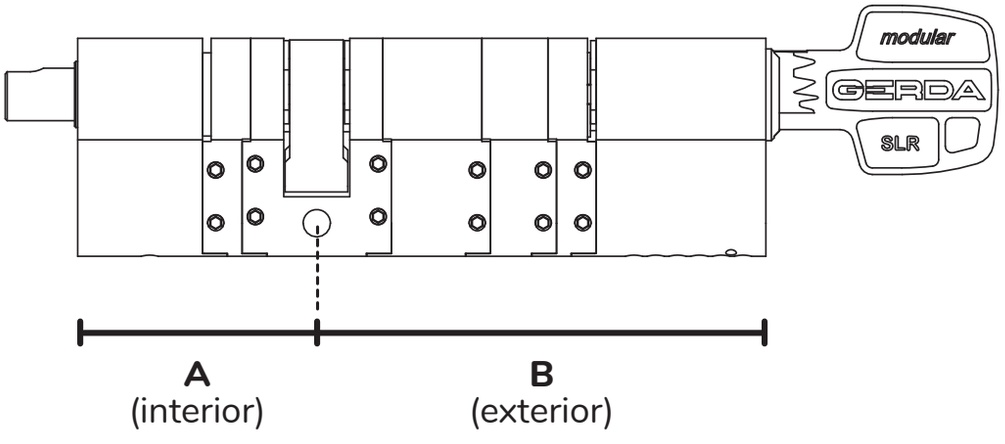

Comprimento A (interior)	Comprimento B (exterior)
30mm (sem expansões)	37mm (sem expansões)
36mm (1 x 6mm)	43mm (1 x 6mm)
40mm (1 x 10mm)	47mm (1 x 10mm)
45mm (1 x 15mm)	52mm (1 x 15mm)
46mm (1 x 6mm + 1 x 10mm)	53mm (1 x 6mm + 1 x 10mm)
51mm (1 x 6mm + 1 x 15mm)	58mm (1 x 6mm + 1 x 15mm)
55mm (1 x 10mm + 1 x 15mm)	62mm (1 x 10mm + 1 x 15mm)
61mm (1 x 6mm + 1 x 10mm + 1 x 15mm)	68mm (1 x 6mm + 1 x 10mm + 1 x 15mm)

dimensões dos carretéis e expansões à escala 1.1

Se necessitar de verificar o tamanho das expansões ou carretéis pode usar as guias abaixo.

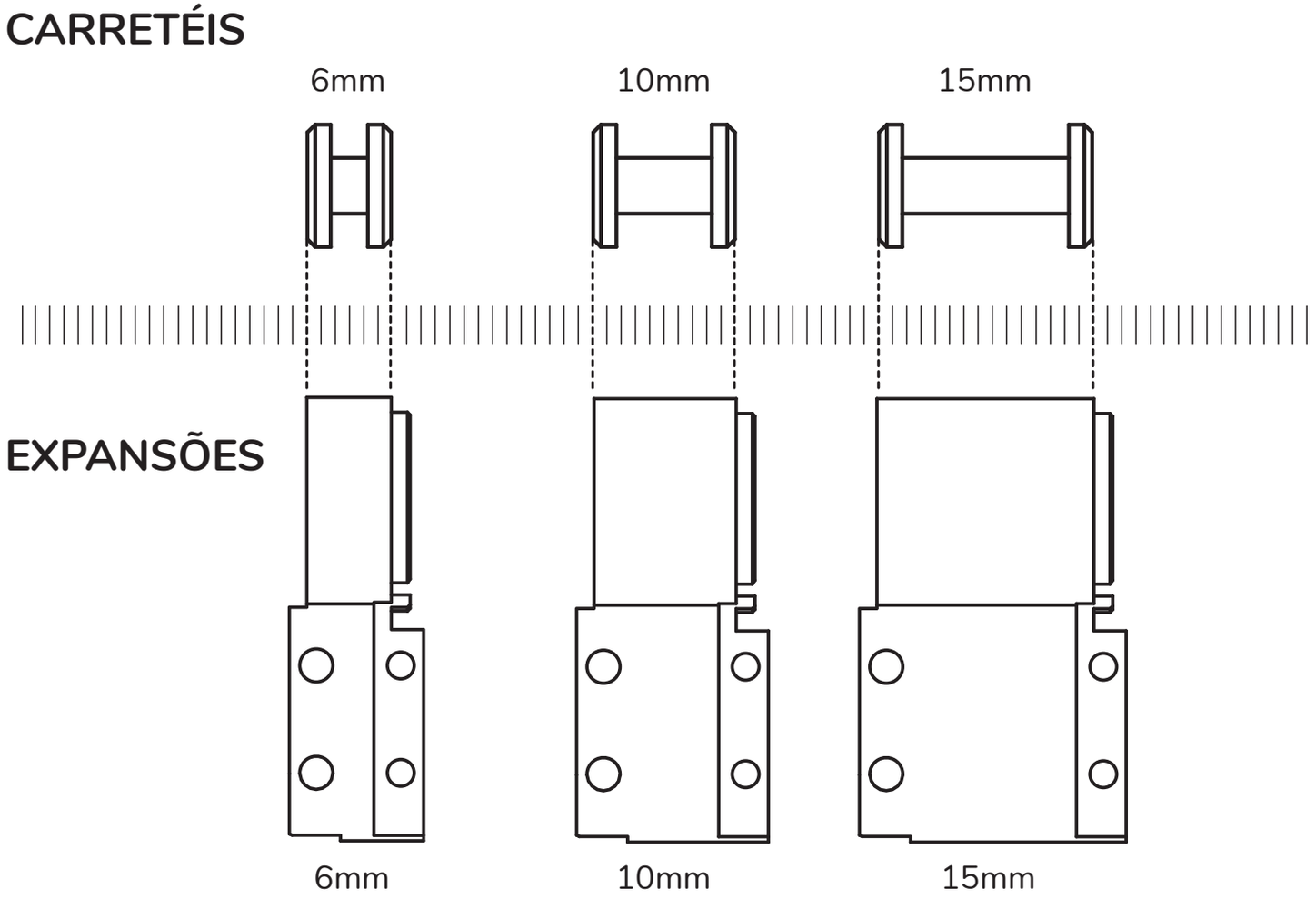

Nota: durante a preparação do cilindro não se esqueça de introduzir os carretéis dentro das expansões (com a dimensão adequada).

etapa 2: AJUSTAR o cilindro

Para ajustar o Cilindro Modular GERDA SLR, adicione ou retire expansões:

1 Para retirar uma expansão, terá que remover os 4 parafusos de fixação, 2 de cada lado, com a chave Allen incluída (tamanho 1.5).
Rode a chave Allen no sentido anti-horário.

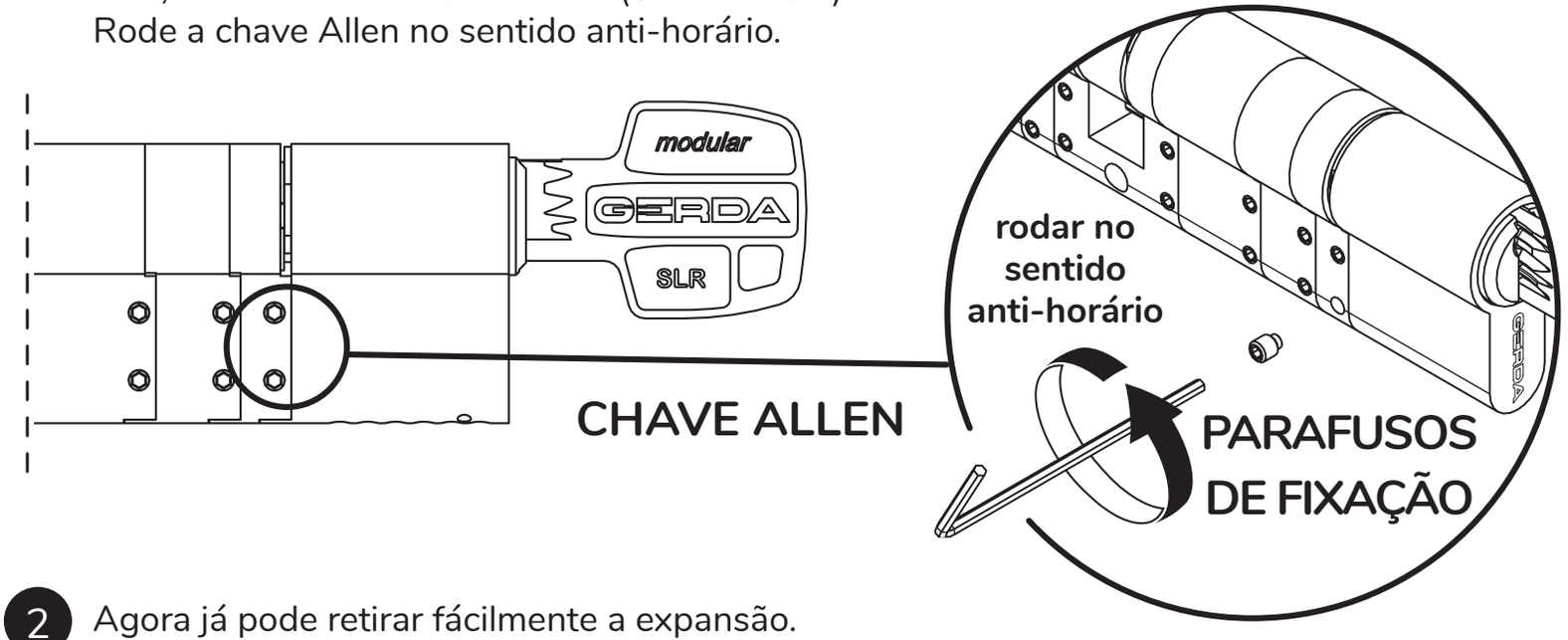

2 Agora já pode retirar fácilmente a expansão.
Atente ao carretel solto no interior da expansão.

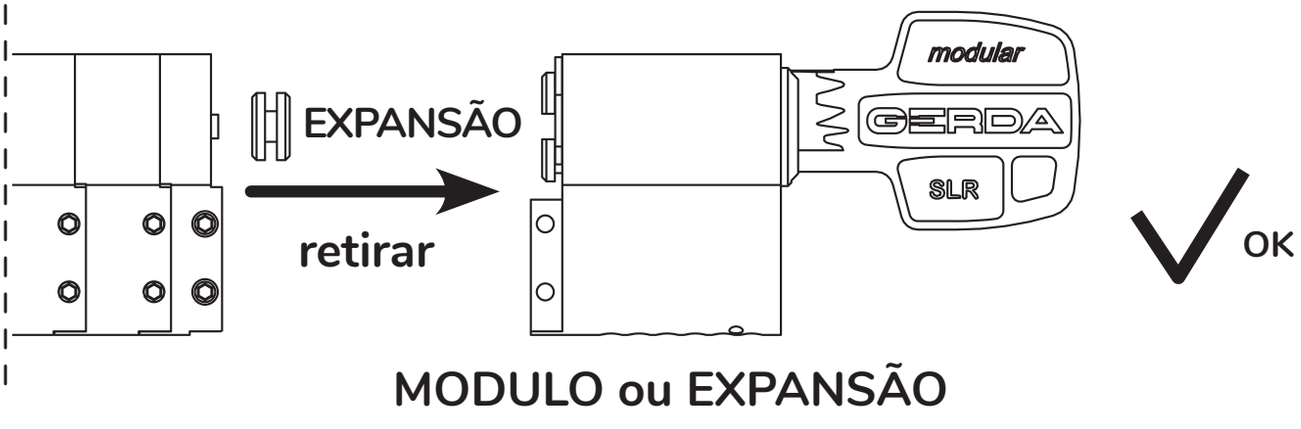

preparação - 3 etapas simples

3 Se pretender acrescentar uma expansão, basta unir uma com outra. Não esquecer de inserir o respetivo carretel dentro da expansão. Encaixe as peças com cuidado - o ângulo de rotação do eixo interior deve ser o mesmo.

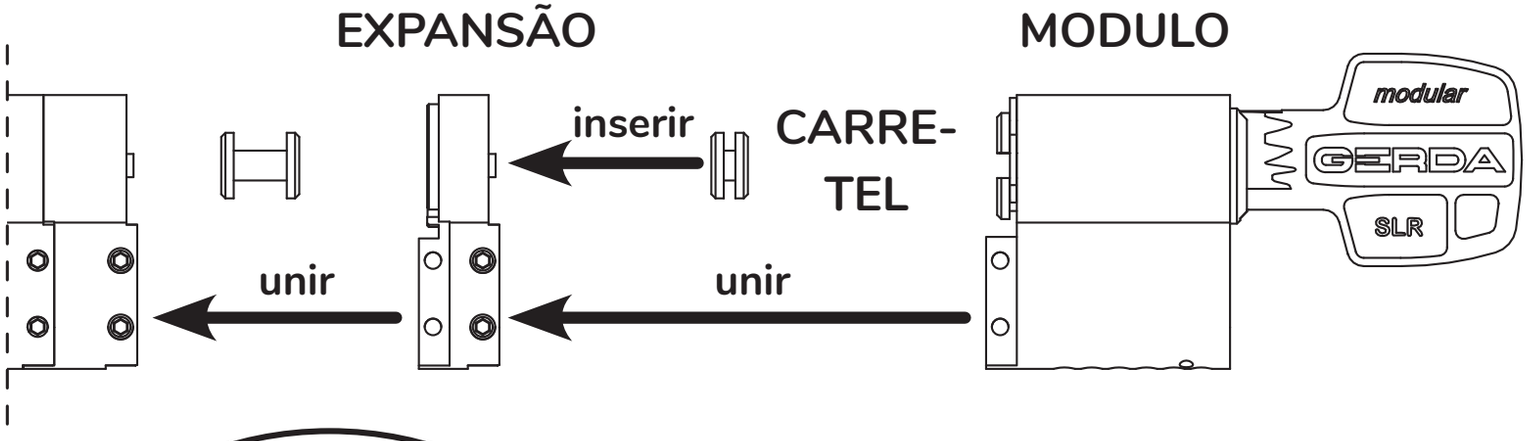

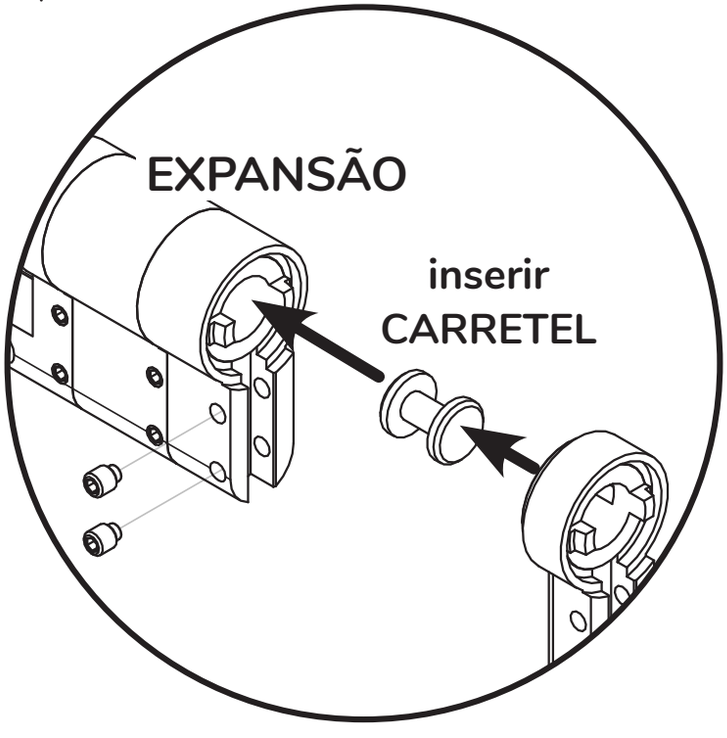

ajuste e una as duas partes cuidadosamente

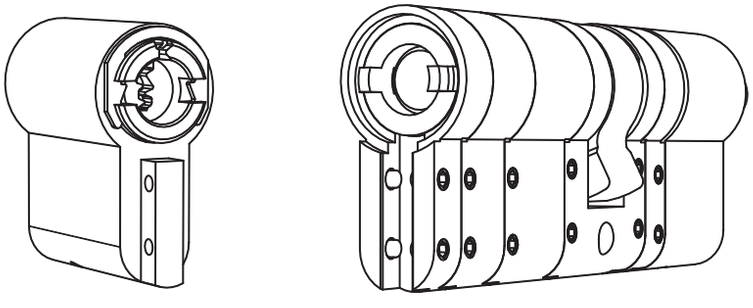

preparação - 3 etapas simples

4 Depois de combinar com sucesso os espaçadores, carretéis e módulos, terá que fixar o cilindro, apertando os parafusos de fixação com a chave Allen. Rode a chave Allen no sentido horário até que ela pare.

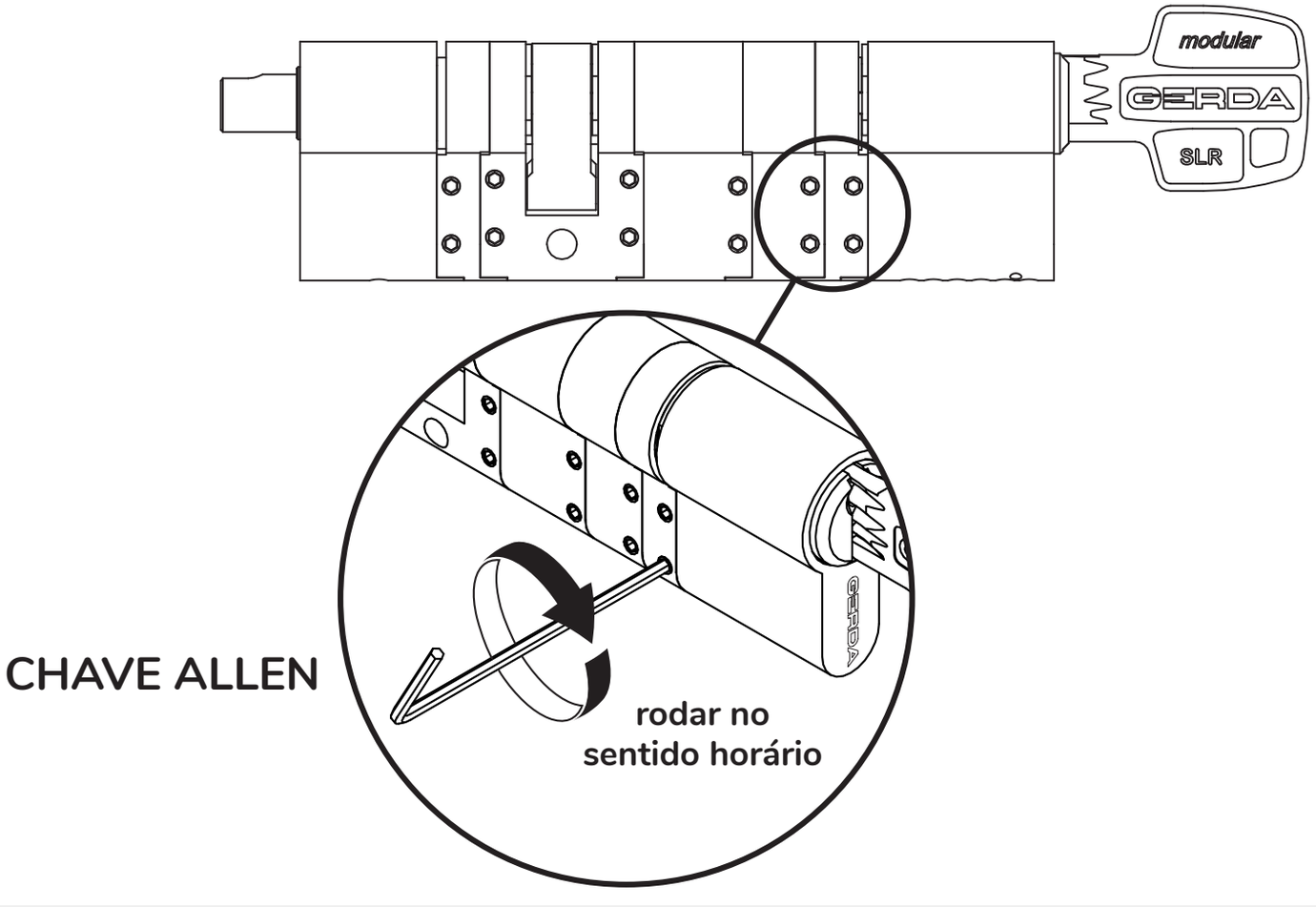

Nota: Lembre-se de apertar os parafusos de fixação em ambos os lados das expansões.

preparação - 3 etapas simples

5 Certifique-se de que a dimensão, do lado da chave, do Cilindro Modular GERDA SLR recém-preparado corresponde à do cilindro antigo, fora da casa. No lado interior terá que deixar um comprimento extra, de modo que o cilindro sobressaia de 3 a 7 mm para fora do espelho da fechadura.

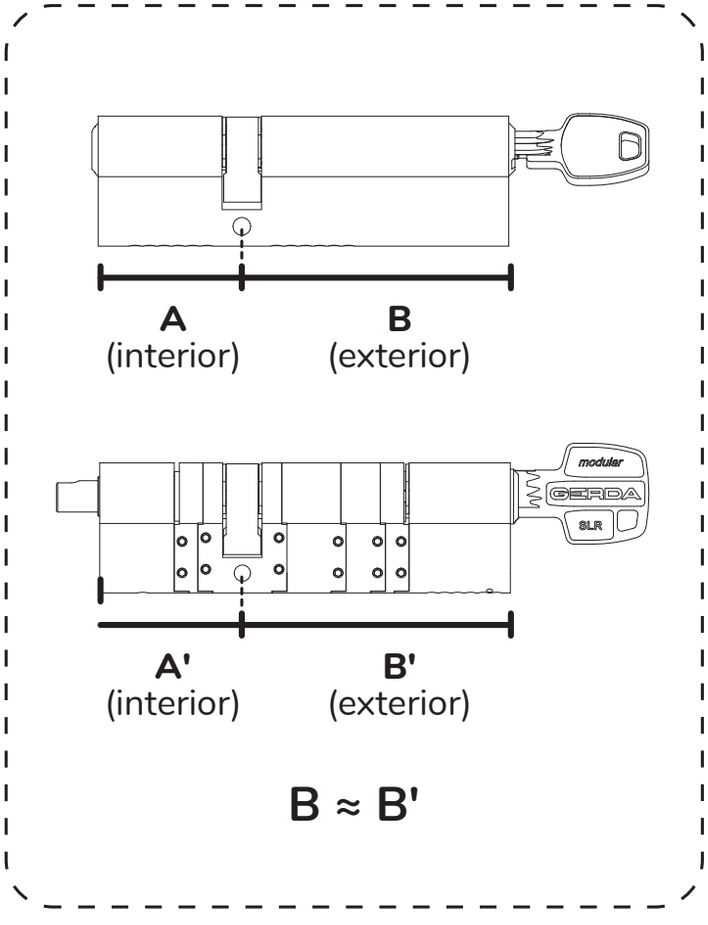

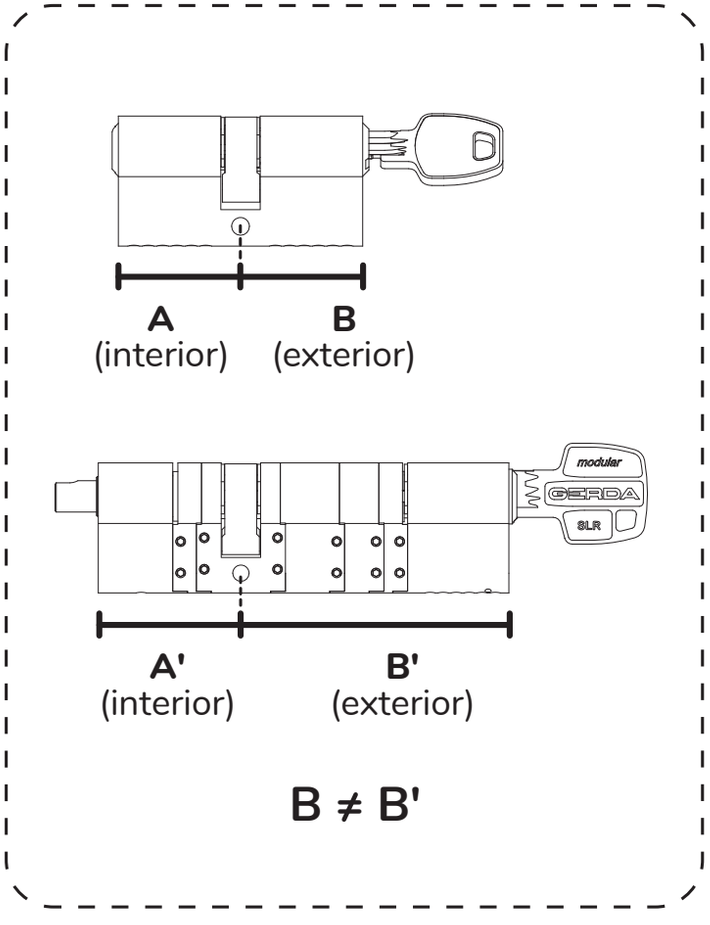

CORRETO

ERRADO

etapa 3: INSTALAR o cilindro

1 Insira o Cilindro Modular GERDA SLR na fechadura.

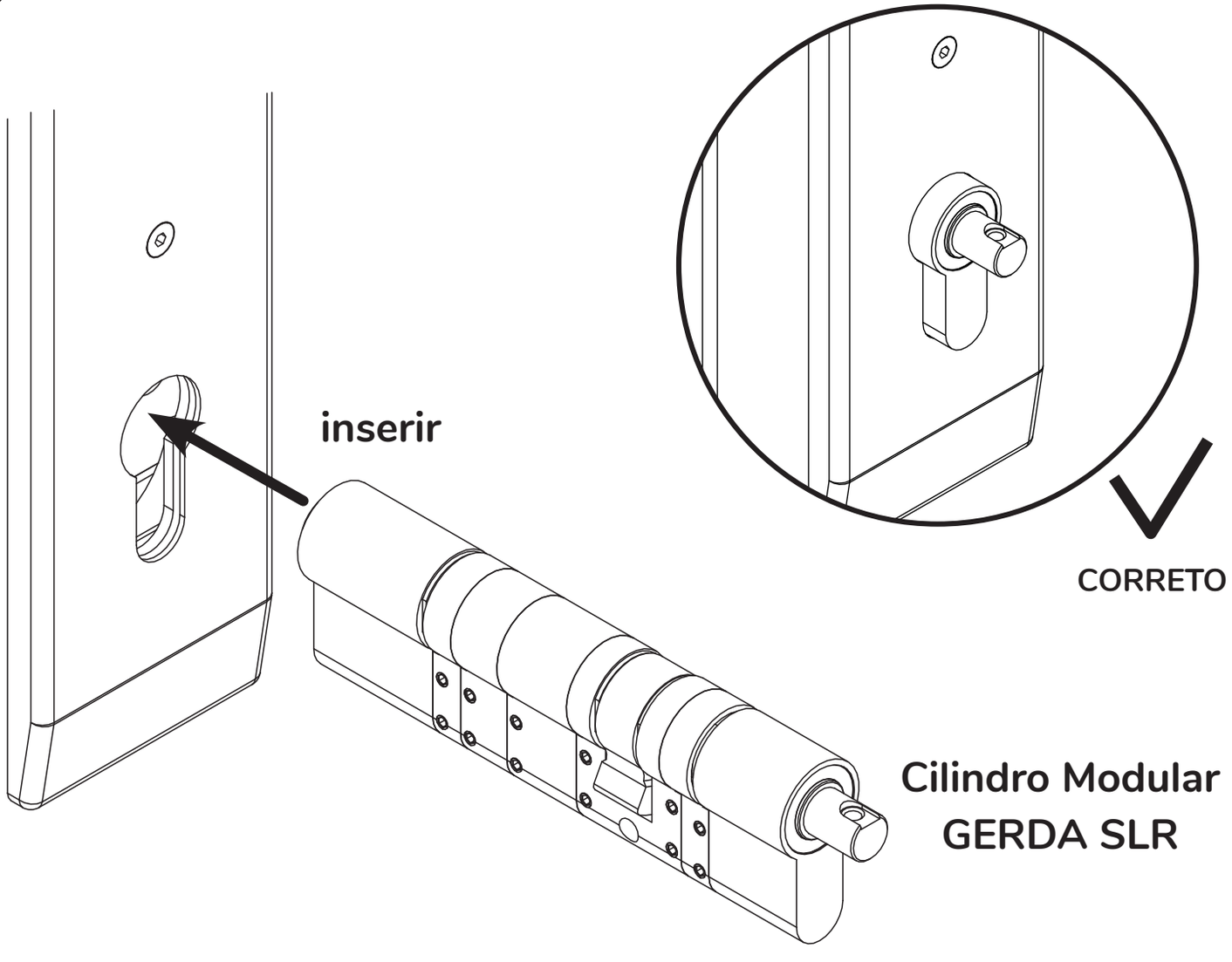

preparação - 3 etapas simples

2 Insira e aperte o parafuso de instalação M5x80mm para fixar o cilindro na fechadura.

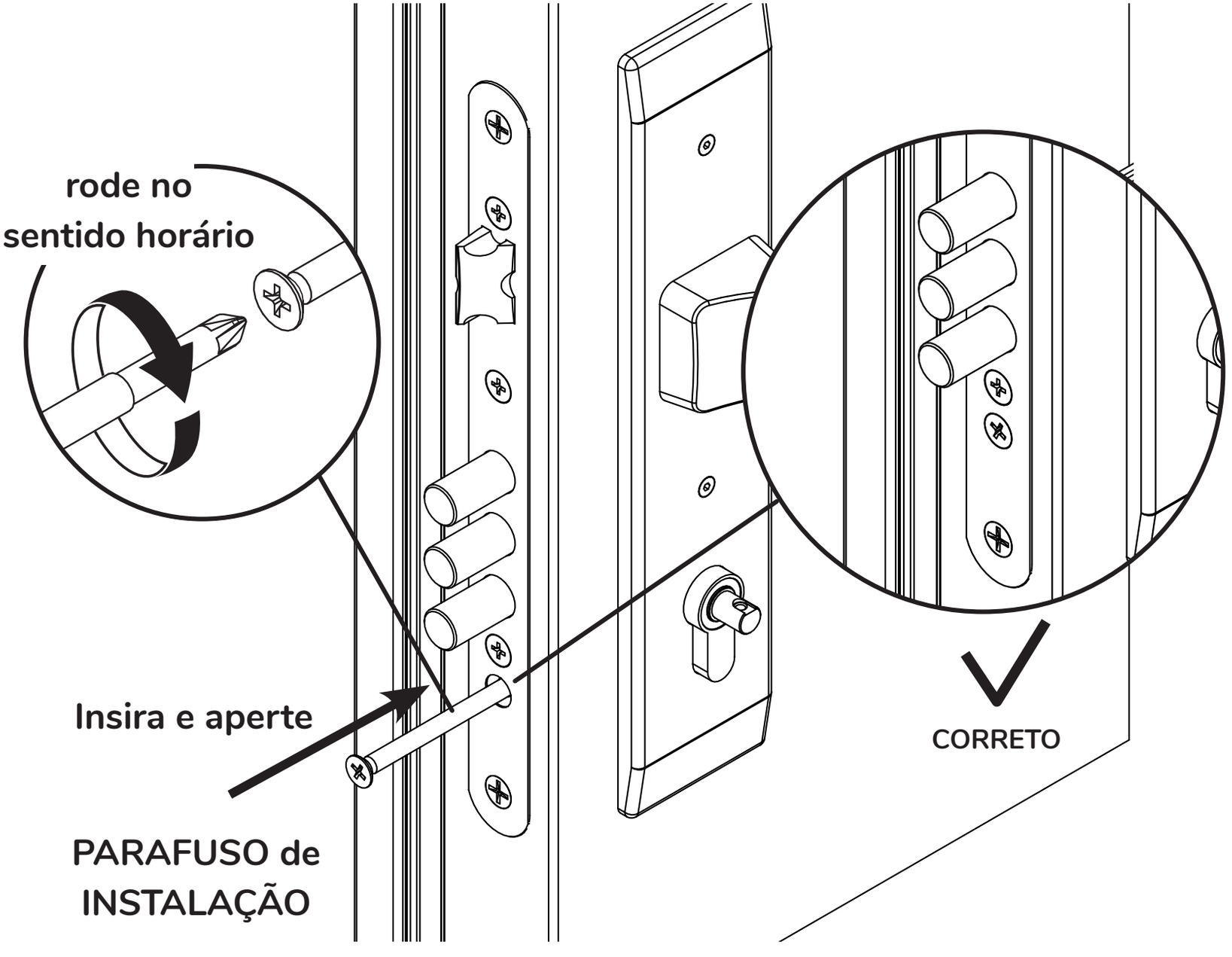

verificação final

1. Certifique-se de que o cilindro sai do espelho da porta (no lado interior da casa) entre 3-7 mm. Se for menor que 3 mm ou maior que 7 mm, volte para a etapa 2 e ajuste o comprimento.

2. Se quiser abafar o ruído produzido pelo mecanismo tedee lock, use o adesivo conforme mostrado na imagem.

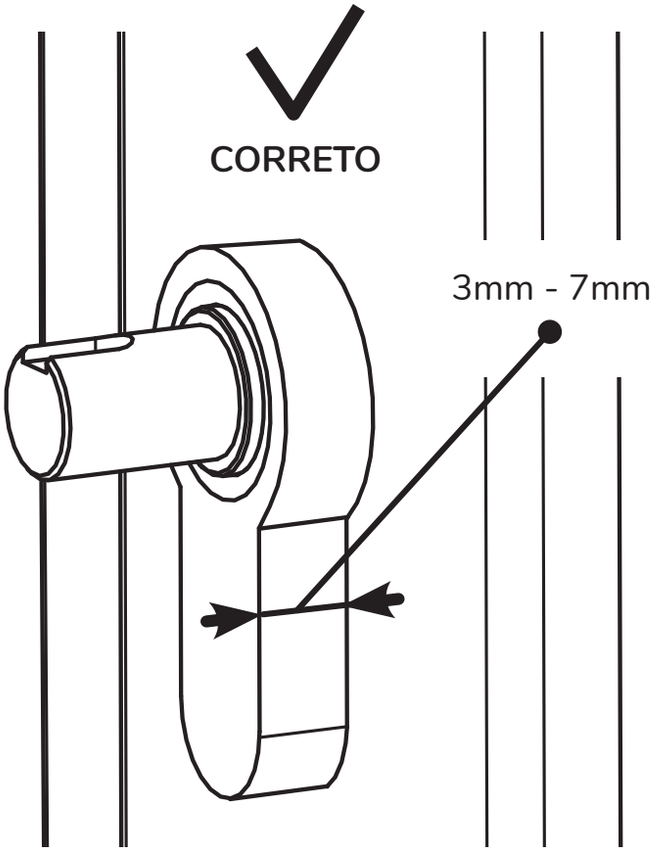

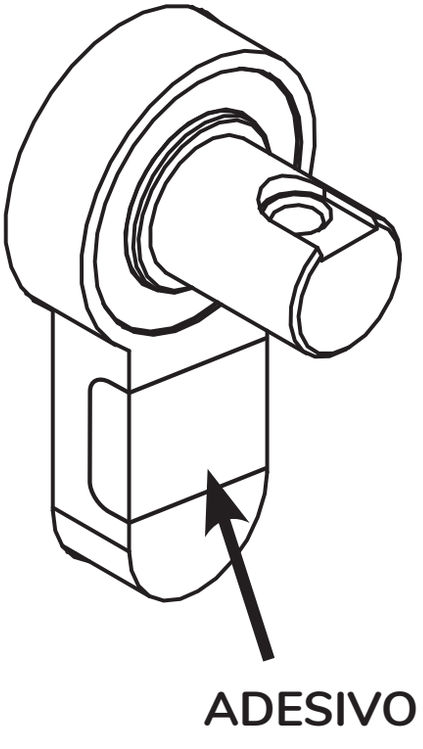

verificação final

3 Insira uma das chaves no cilindro (do lado de fora da casa) e rode-a para a esquerda e para a direita até que pare. Se os fechos funcionarem corretamente, está pronto para continuar!

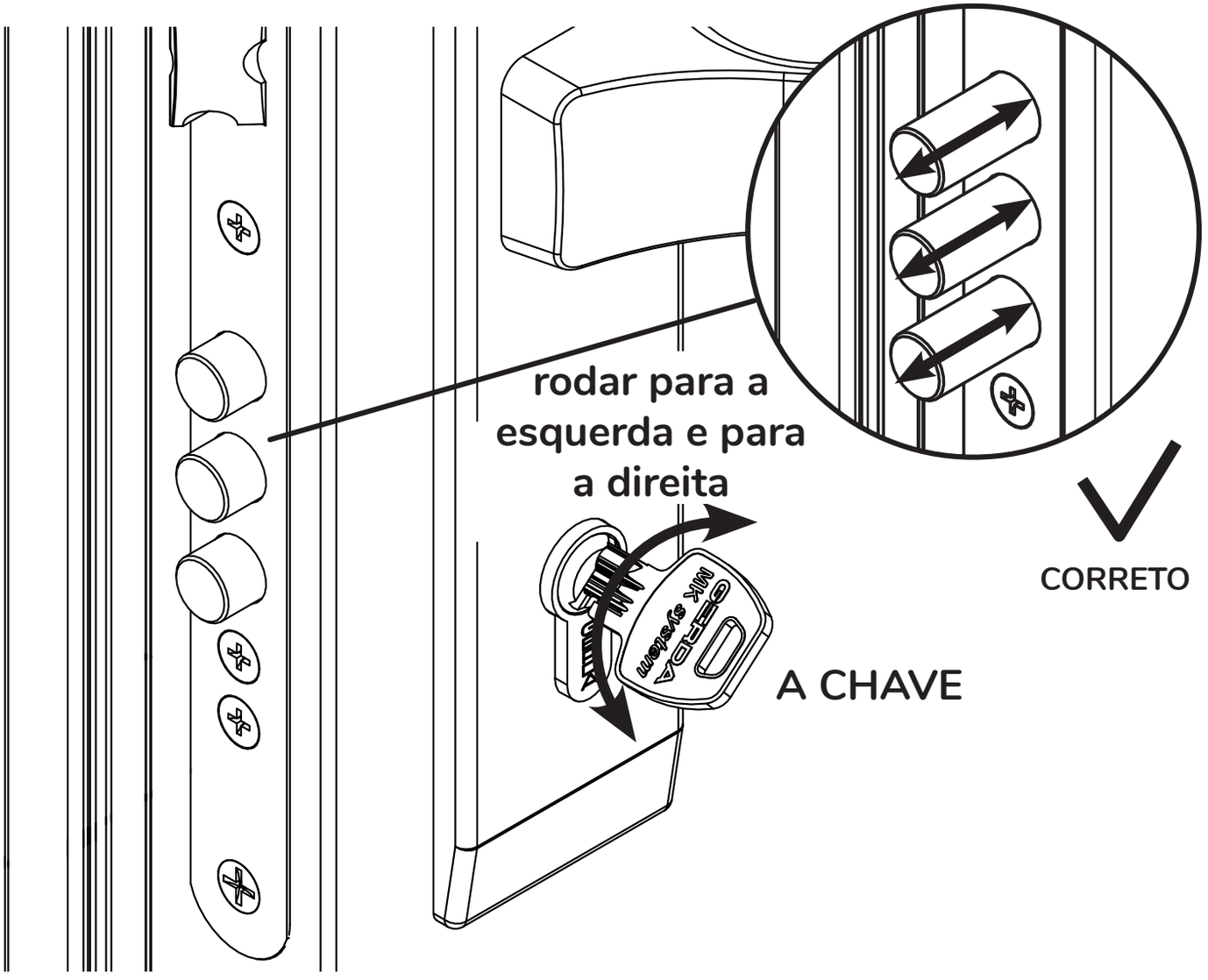

Continue com o **manual do utilizador da tedee lock** para ver o que fazer a seguir para tornar a sua fechadura mais inteligente.

informação adicional e técnica

infromação técnica

Cilindro Modular GERDA SLR

Modelos	Tipo C [came, 30-61mm / 37-68mm] Tipo D [came de engrenagem, 30-61mm / 37-68mm]
Categoria	Cilindro Euro-Perfil
Variantes	came ou came de engrenagem
Fabricante	GERDA Sp. z o.o. ul. Sokołowska 49, 05-806 Komorów, POLAND +48 (22) 329 10 30, www.gerda.pl

desempenho declarado

Categoria	1
Resistência	6
Massa da Porta	0
Resistência ao fogo	0
Segurança	0
Resistência à corrosão e temperatura	C
Caraterísticas de segurança da chave	6
Resistência ao ataque	D

Suporte Técnico

Para suporte técnico por favor contate:

support@tedee.com

www.tedee.com/support

(+48) 884 088 011
Seg. a Sex. 8:00 ás 16:00 (CET)

tedee

Tedee Sp. z o.o. | ul. Altowa 2, 02-386 Warszawa, POLAND
www.tedee.com | support@tedee.com